标记	签 名	修改内容	日 期

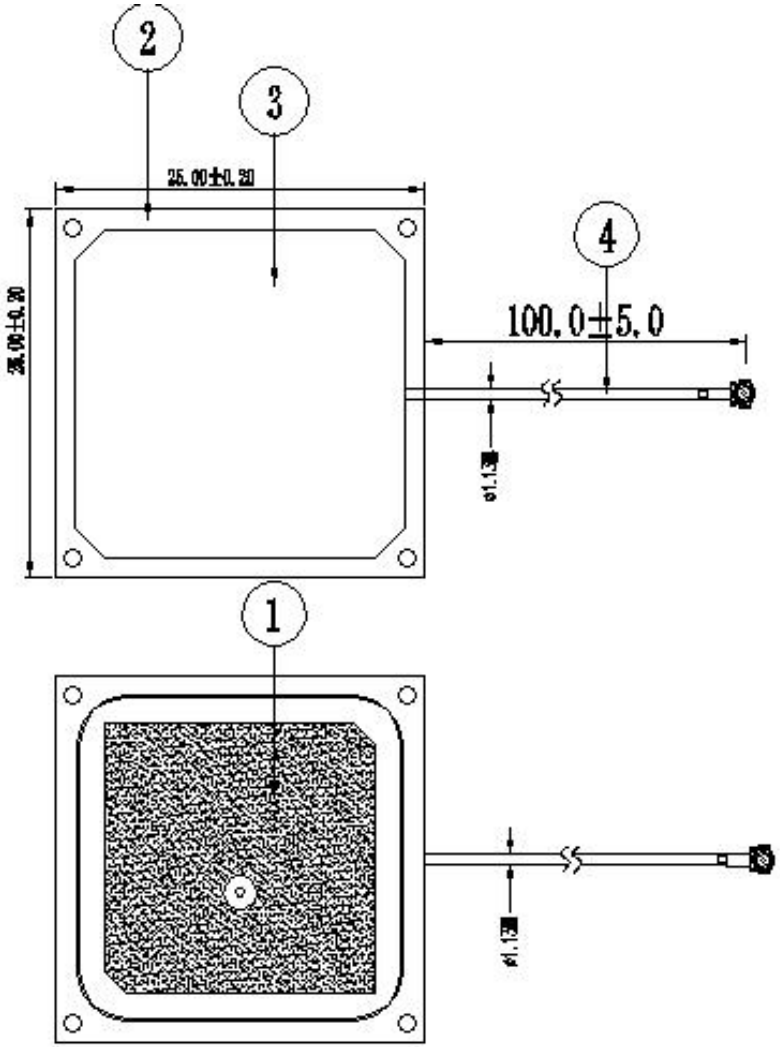

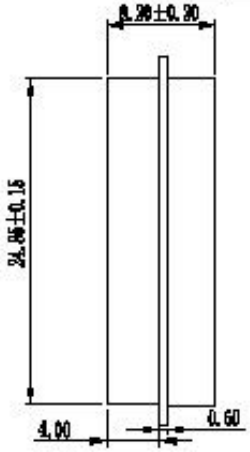

No.	Name	Material	Color	Treatment	Amount	Remark
6	3M胶	3M胶	白色		1	
4	连接线	铜镀镍	黑色		1	
3	屏蔽罩	洁白铜	本色		1	
2	PCB	FR4	绿色		1	
1	陶瓷	陶瓷	本色		1	

备注:

1. 标注"*"为重点尺寸,未标公差尺寸按照±0.15检测
2. 未标注尺寸请依图纸。
3. 符合ROHS2.0

深圳市连兴创电子科技有限公司

第三角			
0~3	±0.05	⌖	0.03
3~30	±0.08	○	0.03
30~50	±0.10	◎	ø0.02
50~80	±0.12	⊥	0.02
角度	±1°	▱	0.05
第 1 页 共 1 页			

项目名称	25x25x4GPS陶瓷天线	日期	2022-03-06		
		设计			
产品名称	GPS天线	审核	MD		
			RF		
产品料号	PAS-ZZ-4G陶瓷天线	批准			
材料		单位	mm	比例 1:1	版本 A.1