RoHS COMPLIANT

特殊款

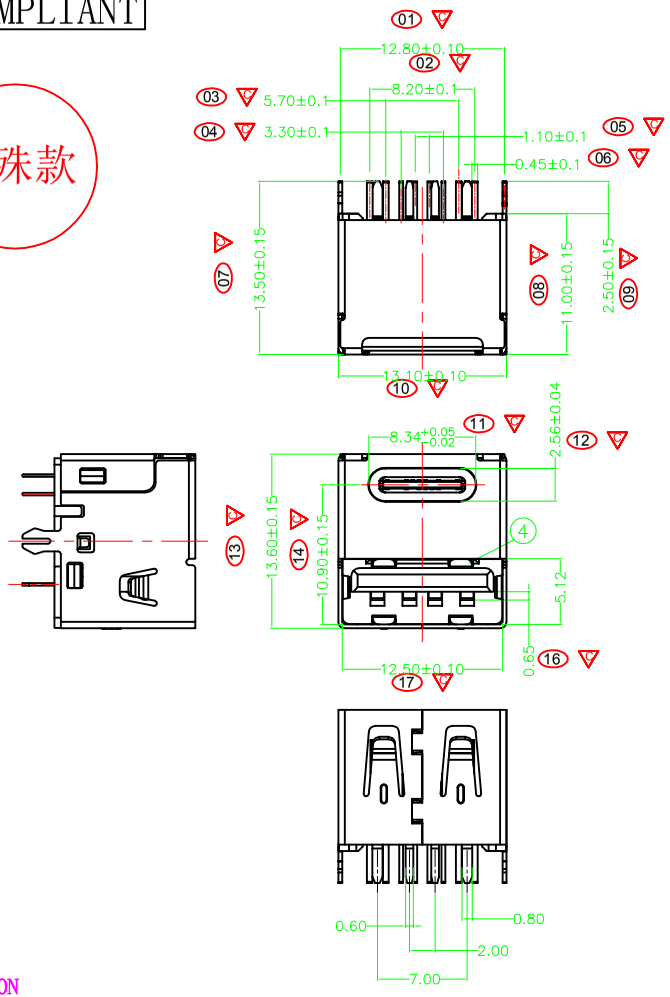

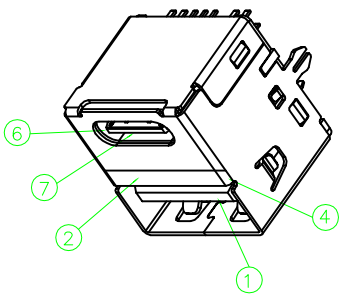

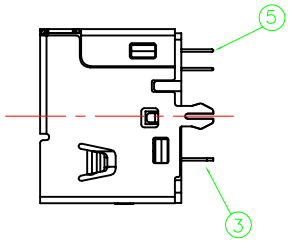

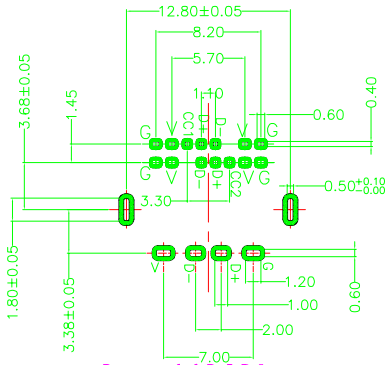

Recommended P.C.B Layout

Tolerance:±0.05

PIN DEFINITION

FRONT VIEW

A12	A11	A10	A9	A8	A7	A6	A5	A4	A3	A2	A1
GND			VBus		D-	D+	CC	VBus			GND
GND			VBus	Vconn				VBus			GND
B1	B2	B3	B4	B5	B6	B7	B8	B9	B10	B11	B12

备注（NOTES）：

1. 机械性能:
   1.1 TYPE-C2.0/AF插入力:5~20N.
   1.2 TYPE-C2.0/AF拔出力:5~20N
   1.3 TYPE-C2.0/AF耐久寿命:10000 CYCLES.
   1.4 USB2.0/AF插入力: 10~35N
   1.5 USB2.0/AF拔出力: 10~35N
   1.6 USB2.0/AF耐久寿命:1500 CYCLES.
2. 电气性能:
   2.1 TYPE-C2.0/AF额定电流:3A MAX .
   2.2 TYPE-C2.0/AF额定电压:20V MAX.
   2.3 TYPE-C2.0/AF耐电压:100V AC.
   2.4 TYPE-C2.0/AF接触阻抗:40mΩ MAX(Initial) ,
   50mΩ MAX(5千次试验后) .
   2.5 TYPE-C2.0/AF绝缘阻抗:100MΩ MIN.
   2.6 USB2.0/AF额定电流:2.4A MAX .
   2.7 USB2.0/AF额定电压:5V MAX .
   2.8 USB2.0/AF耐电压:500V AC.
   2.9 USB2.0/AF接触阻抗:50mΩ MAX
   2.10 USB2.0/AF绝缘阻抗:1000MΩ .
3. 环境温度:
   3.1 温度范围:-25℃~+85℃
   3.2 盐雾:24H.
4. 尺寸标志:
   标有"▭"为FAI尺寸.
   标有"▽"为重点检验尺寸.
   标有"▭"为 CPK检验尺寸.

序号	描 述	材 质	颜 色	备 注
⑦	TYPE C Moding	LCP+30GF	BLACK	UL 94V-0
⑥	TYPE C中心片	SUS201		
⑤	TYPE C端子	C2680-H	——	镀金:G/F Tin 80-120u"Ni:50u"
④	中夹片	SUS201	——	
③	USB 端子	C2680-H	——	镀金:G/F Tin 80-120u"Ni:50u"
②	外壳	C2680/spcc	——	Ni :40-60"
①	主体胶芯	LCP+30GF	BLACK	UL 94V-0

ECN(DCN) NO.	版 本	内 容 描 述	日 期	变 更	核 准	未 注 公 差		材 质		深圳市连欣科技有限公司						
						30~	±0.30	材质规格								
						20~30	±0.20									
						10~20	±0.15	客户编号		品 名	TYPE C母座14PIN + USB 2.0母单面二合一 180度A款					
						5~10	±0.10	设 计	Liu yuliang	料 号	XUBF-031420-102A					
	B	修改编码原则	23-10-25		Bai hualin	~5	±0.05	审 核	Deng yuanjie	图 号	UT20F14F102A			版 本	B	
	A	原版发行	19-08-08		Bai hualin	角度	±2°	核 准	Bai hualin	单 位	MM	比 例	1:1	页 次	1/1	视 角