RoHS
REACH

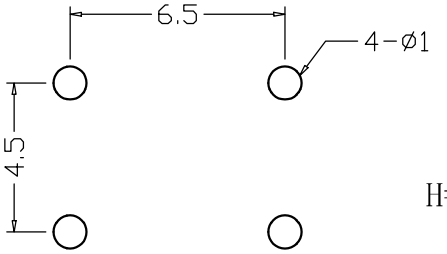

PCB线路板图

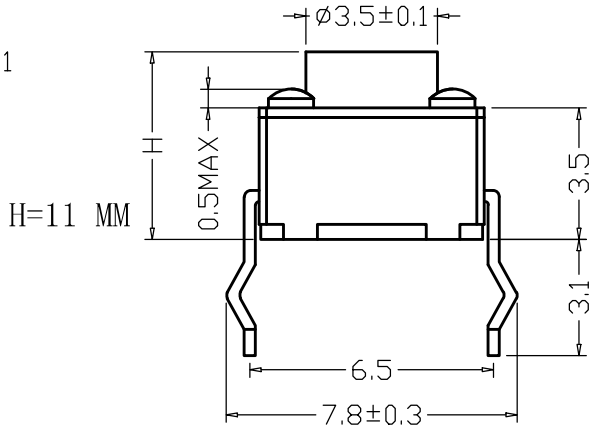

H=11 MM

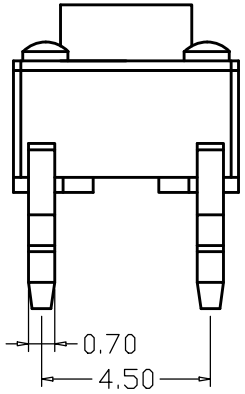

A	H（高度）
Ø3.50	4.3~5
Ø3.45	5.5
Ø3.35	6
Ø3.20	6.5
Ø3.10	7
Ø3.00	7.5
Ø3.00	8~29

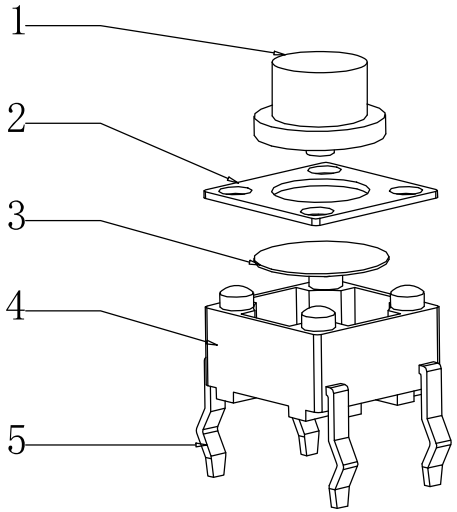

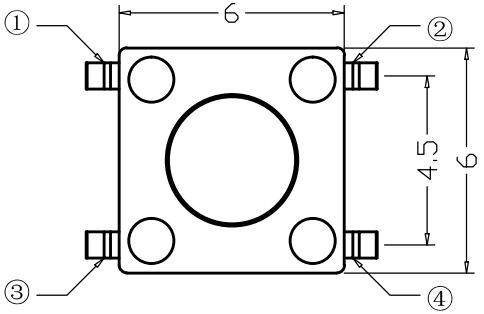

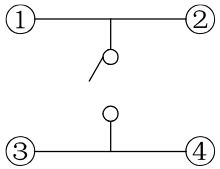

电路图

序号	产品名称	材料规格	表面处理 颜色	数量
1	按 钮	PPA		1
2	盖 板	铁		1
3	弹 片	高精铜	复 银	1
3	弹 片	不锈钢		1
4	基 座	PPA		1
5	接线片	铜	镀 银	1

性能	
额定规格	DC12V/50mA
接触电阻	≤100mΩ
绝缘电阻	≥100MΩ
耐 电 压	AC250V/min
动 作 力	100/180/250g

未注尺寸公差（mm）	
.X	±0.20
.XX	±0.10
.XXX	±0.01

设 计	吴宏伟	图面	A4
审 核	郑程磊	单位	MM
标准化	胡文阳	比例	
批 准	张旭敏	重量	
		页码	1/1
		版次	A/0

产品名称：轻触开关 TS-6611HK

产品规格：6*6插脚 6*6*11MM 250G

东莞市康深电子科技有限公司