标记	签 名	修改内容	日 期

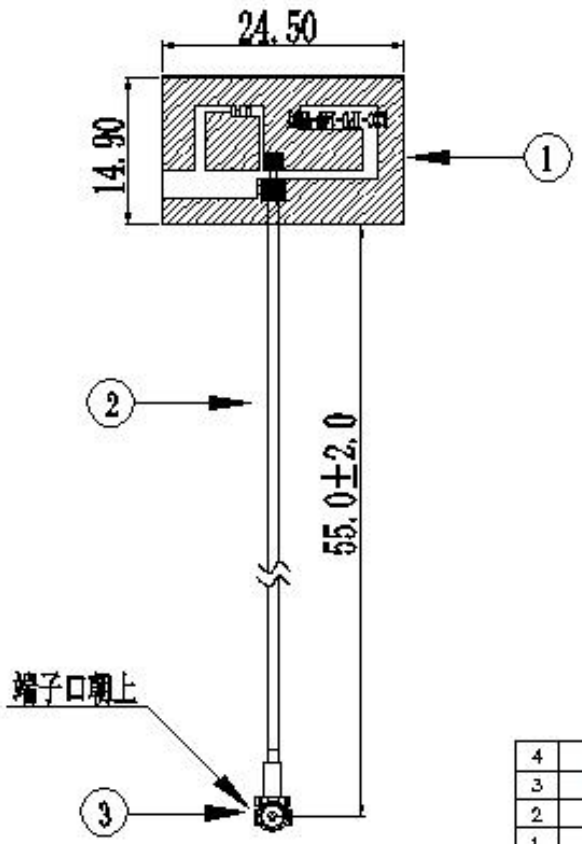

NO.	DESCRIPTION	MATERIAL	REMARKS	QTY
4				
3	端子	I-PEX 20278-112-13		
2	cable	Φ1.13mm Cable, 黑色,50Ω,镀锡线材		
1	FPC	FPC		

备注:

1. 标注"*"为重点尺寸,未标公差尺寸按照±0.15检测
2. 未标注尺寸请依图纸。
3. 符合ROHS 2.0无卤

深圳市连兴创电子科技有限公司

第三角				项目名称	IPC-14BU	日期	2023-07-29
0~3	±0.05	⌖	0.03			设计	
3~30	±0.08	○	0.03	产品名称		审核	MD 唐红文
30~50	±0.10	◎	Φ0.02				IEF
50~80	±0.12	⊥	0.02	产品料号	A02520005001	批准	
倒角	±1°	▱	0.05				
第 1 页 共 1 页				材料	FPC	单位 mm	比例 1:1 版本 A.1