http://hcdz2017.com/

标 记 MARK	ECN编号/变更内容 ECN NO/DEFINITION	修 改 REVISE	日 期 DATE	核 准 APPROVE

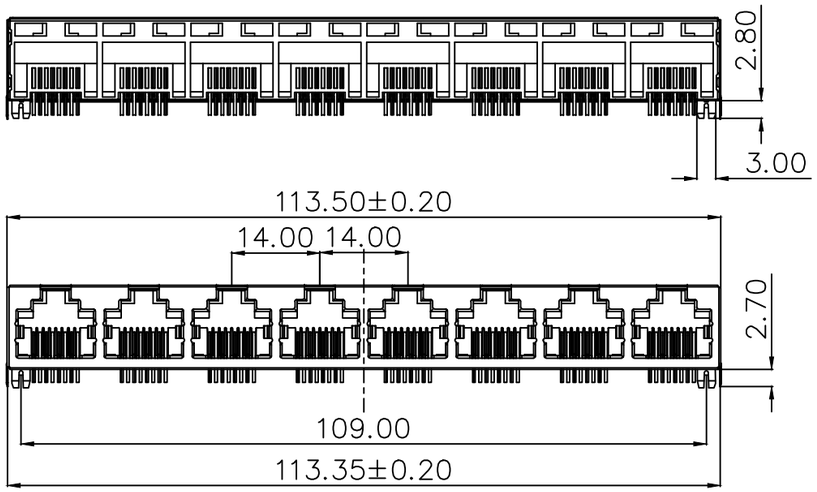

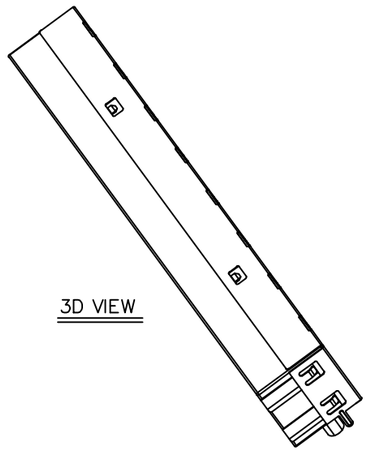

3D VIEW

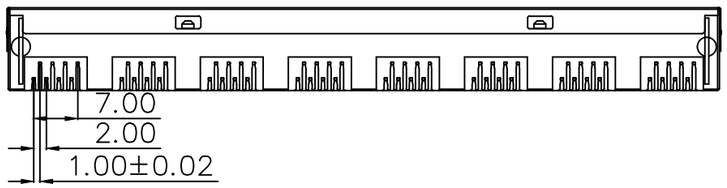

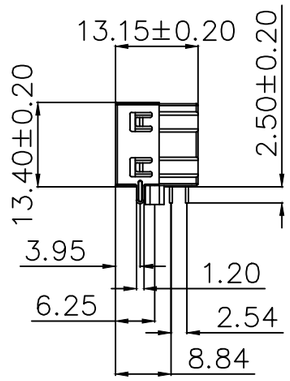

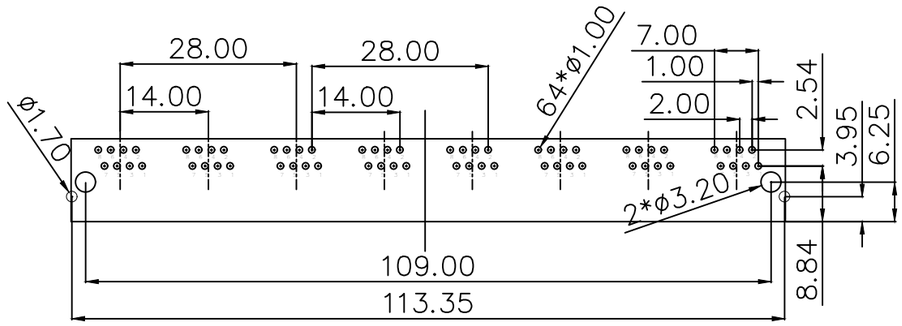

RECOMMENDED PCB LAYOUT

TOP VIEW(TOL:±0.05)

NOTES:

1. MATERIAL:
   1.1. HOUSING: PBT ,COLOR IS BLACK;
   1.2. CONTACT: PHOSPHOR BRONZE,ø0.46±0.02mm;
3. RECINNEBDED PCB THICKNESS: 1.0mm Min;
4. ELECTRICAL:
   4.1. VOLTAGE RATING: 125 VAC RMS;
   4.2. CURRENT RATING: 1.5 AMP;
   4.3. CONTACT RESISTANCE: 35MILLIOHMS MAX.;
   4.4. WITHSTAND VOLTAGE: 1000 VAC RMS 50(60)Hz, 1MIN.;
   4.5. INSULATION RESISTANCE: 1000MEGOHMS MIN @500V DC;
5. MECHANICAL:
   5.1. MATING/UNMATING FORCE: 30N MAX.;
   5.2. RETENTIION STRENGTH: 50N MIN.;
   5.3. OPERATING LIFE: 750 CYCLES MIN.;
6. SALT SPRAY TEST: 12H;
7. SOLDERABILITY: 245±5℃,5±0.5S;
8. RESISTANCE TO SOLDER: 260±5℃,10±1S;
9 ENVIRONMENTAL:
   9.1. STORAGE TEMPERATURE RANGE:-40℃~+85℃;
   9.2. OPERATION TEMPERATURE RANGE:-25℃~+70℃;

序 号	品 名	材 质	电镀/颜色	备 注
3	外壳	铜	镀镍	
2	接触	铜	镀金G/F	
1	基座	PBT	黑色	

深圳市虹成电子有限公司

品 名 TITLE	网口		
料 号 PART NO	HC-WK88-H132-1X8-55B		
比 列 SCALE	1:1		
单 位 UNIT	MM	制 图 DRAW	AhYe
张 数 PART NO	1 OF 1	审 核 CHECKED	夏操云
版 本 REV	A	批 准 APPROVE	赵亮亮

UNLESS OTHERWISE, GENERAL TOLERANCE:

X.xxx ±0.10
X.xx ±0.20
X.x ±0.30

ANGULAR:
X.xx° ±1°
X.x° ±3°
X.° ±5°

http://hcdz2017.com/