标记	签	名	修改内容	日 期

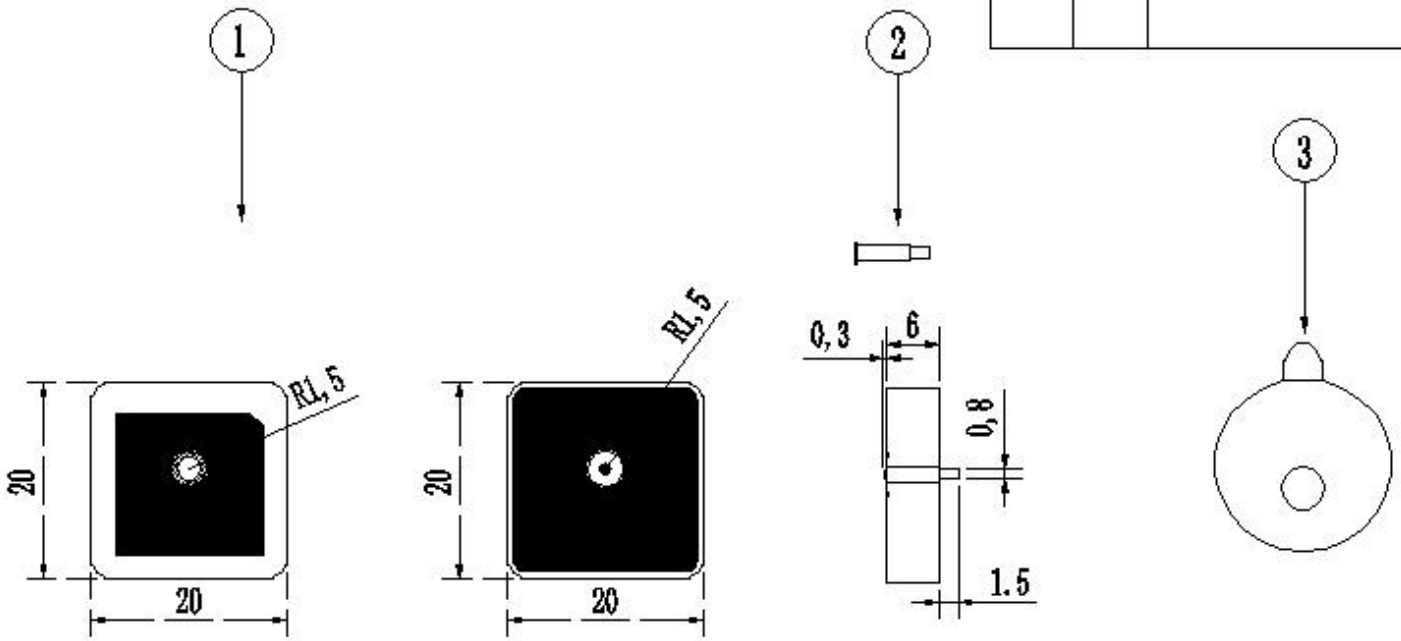

No.	Name	Material	Color	Treatment	Amount	Remark
4					1	
3	螺丝	镀锡	本色		1	
2	PIN	铜	白色		1	
1	陶瓷	陶瓷	本色		1	

备注:

1. 标注"*"为重点尺寸,未标公差尺寸按照±0.15检测
2. 未标注尺寸请依图纸。
3. 符合ROHS2.0无卤

深圳市连兴创电子科技有限公司

第三视角			
0~3	±0.05	⌖	0.03
3~30	±0.08	○	0.03
30~50	±0.10	◎	ø0.02
50~80	±0.12	⊥	0.02
角度	±1°	▱	0.05

第 1 页 共 1 页

项目名称	2060 GPS+BD陶瓷天线	日期	2021-08-11		
		设计			
产品名称	GPS+BD天线	审核	MD	唐红文	
			EF		
产品料号		批准			
材料		单位	mm	比例 1:1	版本 A.1