RoHS

MAPX	MODIFICATION	DRW	DATE

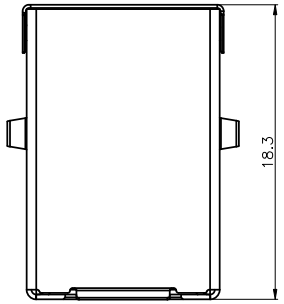

Pin NUMBER	SIGNAL NAME
1	VBUS
2	D−
3	D+
4	GND
5	StdB_SSTX−
6	StdB_SSTX+
7	GND_DRAIN
8	StdB_SSRX−
9	StdB_SSRX+
Shell	Shield

NOTES:

1.MATERIAL:
- 1.1 HOUSING: HIGIH TEMPERATURATURE THERAL PLASTIC.
- 1.2 BACK SHELL:STEEL.
- 1.3 SPRING CONTACT: COPPER ALLOY.
- 1.4 FLAT CONTACT;COPPER ALLOY
- 1.5 SHELL :COPPER ALLOY.

2.FINISH:
- 2.1 CONTACT: (SEE P/N.),[50m"] MIN. NICKEL UNDERPLATING OVER ALL.
- 2.2 SHELL: [50m"] MIN.SOLDERABLITY NICKEL UNDERPLATING OVER ALL.
- 2.3 BACK SHELL;PLATING WHITOUT.

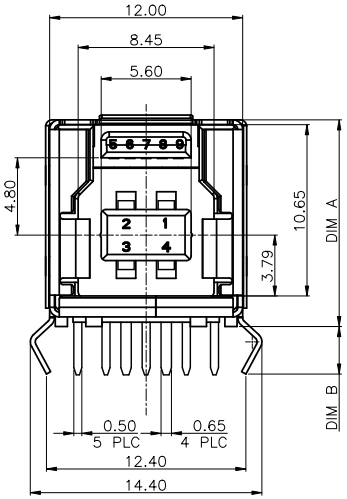

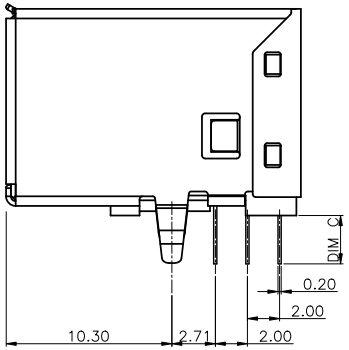

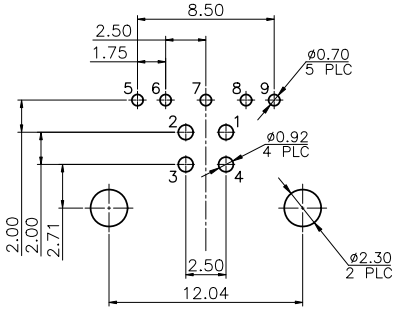

RECOMMEND P.C.B LAYOUT COMPONENT SIDE
DEFAUET TOLERANCES:±0.05 (PCB T=1.6mm)

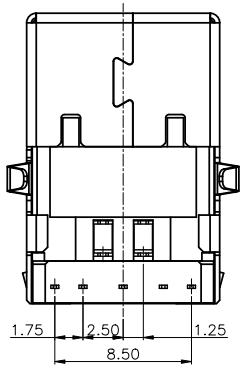

DIM C	DIM B	DIM A	PART NO.	ITEM
2.9	2.9	13.1	RUF-C018-L09W1-T	04
2.9	2.9	12.9	RUF-C017-L09W1-T	03
3.2	3.2	12.6	RUF-C016-L09W1-T	02
3.5	3.5	12.4	RUF-C015-L09W1-T	01

产品图
PRODUCT CHART DWG

公差一览表
TOLERANCE UNLESS OTHERMSE

X.	±0.25	X.	±5.°
.X	±0.15	.X	±2.°
.XX	±0.10	.XX	±1.°
.XXX	±0.05	.XXX	±0.5°

深圳市精拓金电子有限公司
Shenzhen Jing Tuo Jin Electronics Co., Ltd.

单位 UNITS	MM	制图 DRAWING	YANG	制图料号 PRODUCT PART NO.	921-112A1050D10201		
比例 SCALE	1:1	审核 CHKD	郭治富	产品名称 PRODUCT NO.	B/F90度3.0弯脚铜壳LCP蓝胶		
日期 DATE	2020-05-22	核准 APPD	黄国荣	角法 VIEW		版本 VER	A0

您正在使用 ZWCAD 2022 个人版，不得用于商业用途， 详情请咨询4007-182-588。