标记	签 名	修改内容	日 期

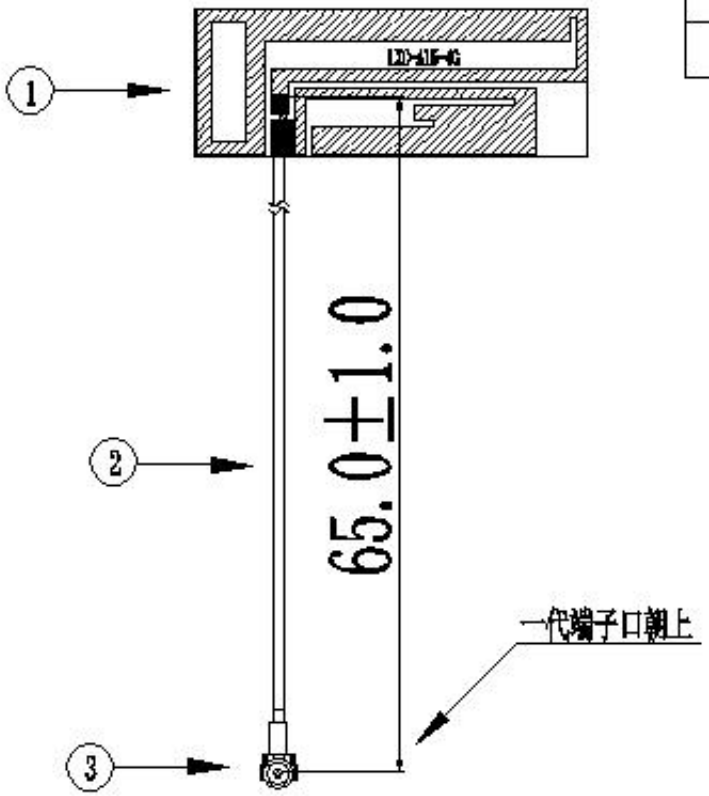

NO.	DESCRIPTION	MATERIAL	REMARKS	QTY
4				
3	I-PEX	一代 20778-112r-13		
2	cable	Φ1.13mm Cable, 黑色,500, 双镀镍材		
1	FPC	IRC 4G天线		

备注:

1. 标注"*"为重点尺寸,未标公差尺寸按照±0.15检测
2. 未标注尺寸请依图纸。
3. 符合ROHS2.0无卤

深圳市科鑫物联技术有限公司

第三视角			
0~3	±0.05	⌖	0.03
3~30	±0.08	○	0.03
30~50	±0.10	⌀	Ø0.02
50~80	±0.12	⊥	0.02
80-	±1°	▱	0.05

第 1 页 共 1 页

项目名称	4G/5G天线	日期	2021-08-01		
		设计			
产品名称		审核	MD	唐红文	
			IE		
产品料号		批准			
材料	FPC	单位 mm	比例 1:1	版本 A.1	