发行版本 Revision	修 改 内 容 Description	制 图 Drawing	日 期 Date
A	First release	Xiong	2023.12.29

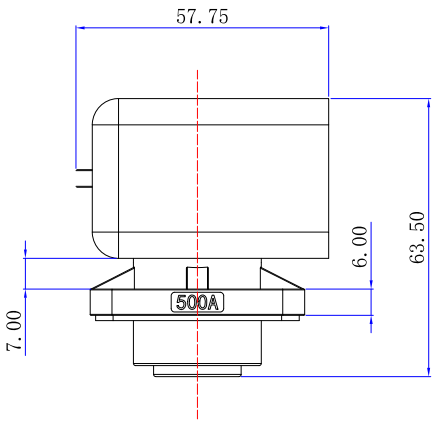

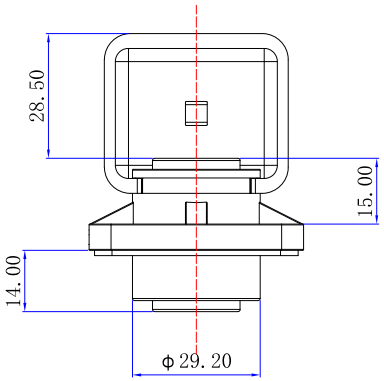

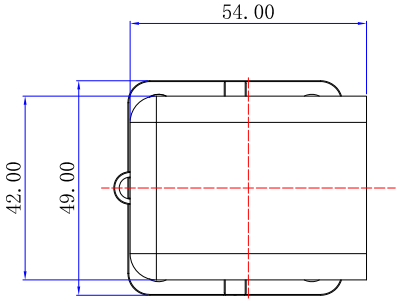

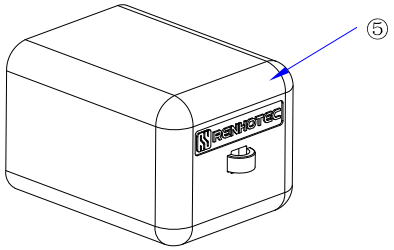

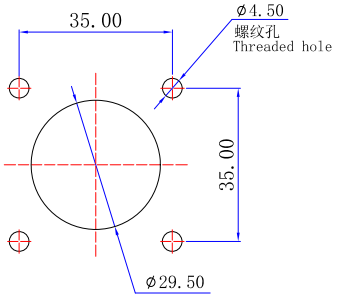

推荐开孔尺寸
Recommended opening size

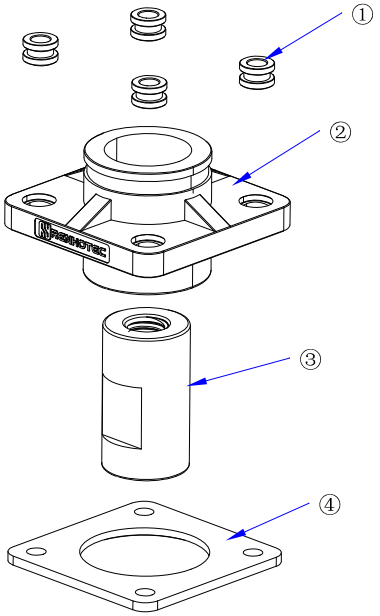

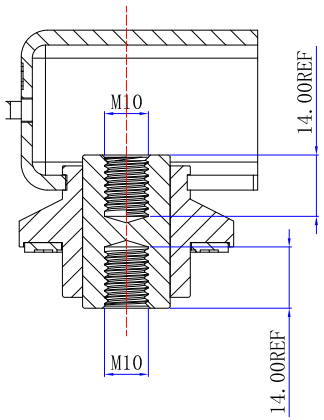

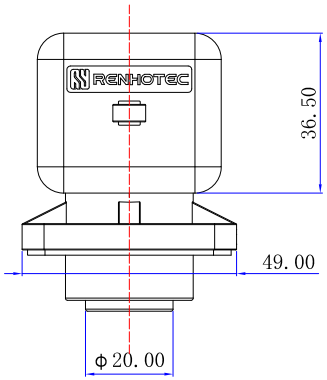

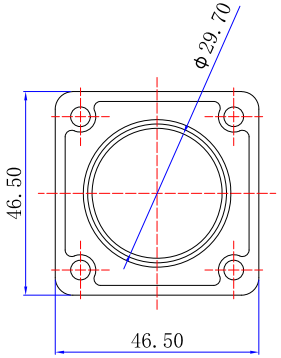

电气性能ELECTRICAL PERFORMANCE
电流 CURRENT RATING：500A
电压 VOLTAGE RATING：1000V DC Max.
介电强度 DIELECTRIC STRENGTH：3000V

料号	颜色
RHT-717-0016-1	黑色
RHT-717-0016-2	红色

NO	零件名称 Name	料号 P/N	材料 Material	表面处理 Surface treatment	用量 Qty
5	防尘盖 dust cap	309-0201002-A 309-0220002-A	尼龙 PA66	黑色Black/红色Red	1
4	防水垫片 waterproof gasket	9-060802005	氯丁橡胶 CR	黑色Black	1
3	端子 terminal	410-0216008-A	紫铜 T2	镀银Cu2.0um/Ni1.0um/Ag3.0um	1
2	壳体 shell	7-02011001 7-02151001	尼龙 PA66	黑色Black/红色Red	1
1	定位销 locating pin	410-0217001-A	铁 Iron	镀镍Cu2.0um/Ni3.0um	4

dosinconn CONNECTOR & CABLE ASSEMBLY

东莞市德索精密工业有限公司

未 注 公 差
TOLERANCE UNSPECIFIED
0.5 – 8mm ± 0.10mm
8 – 30mm ± 0.20mm
30 –120mm ± 0.30mm
X° ± 2°
X.X° ± 1°

图号 DWG NO		品 名 PART NAME	500A 双内螺纹接线柱(带防尘帽)			
批准 Appr	Jim	料 号 PART NO.	RHT-717-0016			
审核 Check	Jason	日 期 Date	比 例 Scale	单 位 Unit	版 本 Rev	页 码 Page
绘图 Draw	XIONG	2023.12.29	1:1	MM	A	1/1