芯位排布

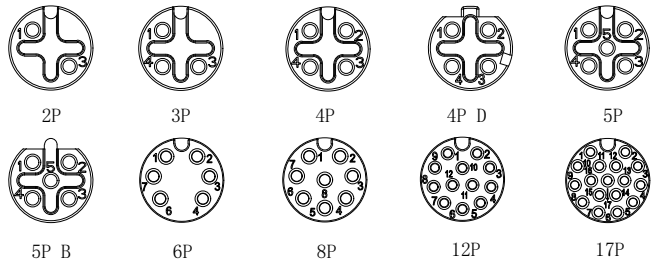

芯数	2	3	4	4D	5	5B	6	8	12	17
额定电流/电压	4A/250V	4A/250V	4A/250V	4A/250V	4A/60V	4A/60V	2A/30V	2A/30V	1.5A/30V	1.5A/30V
额定脉冲电压	2500V	2500V	2500V	2500V	1500V	1500V	800V	800V	800V	800V
绝缘电阻(MΩ)	≥100	≥100	≥100	≥100	≥100	≥100	≥100	≥100	≥100	≥100
接触电阻(mΩ)	≤ 5	≤ 5	≤ 5	≤ 5	≤ 5	≤ 5	≤ 5	≤ 5	≤ 5	≤ 5

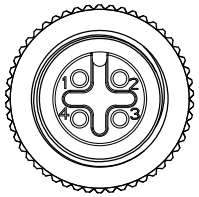

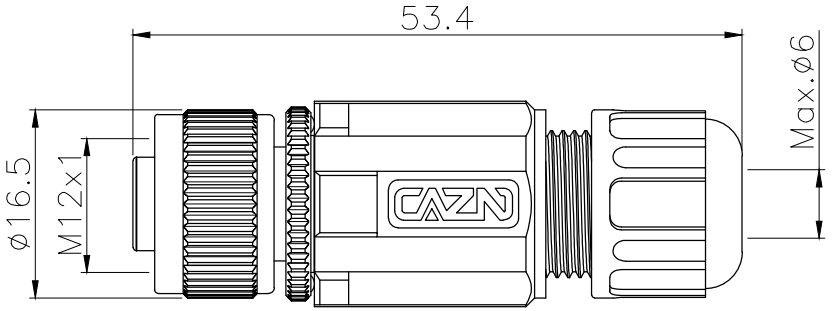

技术参数

连接方式:	螺纹连接	外壳材料:	尼龙，黑色
接线方式:	焊线	接触体材料:	磷铜，镀金
污染等级:	3	绝缘体材料:	增强尼龙，黑色
温度范围:	−40°C ~ +80°C	密封材料:	橡胶,黑色
防护等级:	IP67		
插拔周期:	≥500		

GENERAL TOLERANCE (UNLESS SPECIFIED)

≤10	±0.1
<10~≤20	±0.2
<20~≤50	±0.5
Angle	±1°

THIRD ANGLE

DWN W.M	DATE 2024.6.20	CAZN 正成	
CHK	DATE		
APVD	DATE	TITLE	M12直式孔型塑料组装插头 焊线式 出线孔OD:6.0（带logo）
UNIT MM	REV A	PART NO	
SIZE A4	SHEET 1 OF 1	DRAWING NO	M12-Sxx-PWAP7