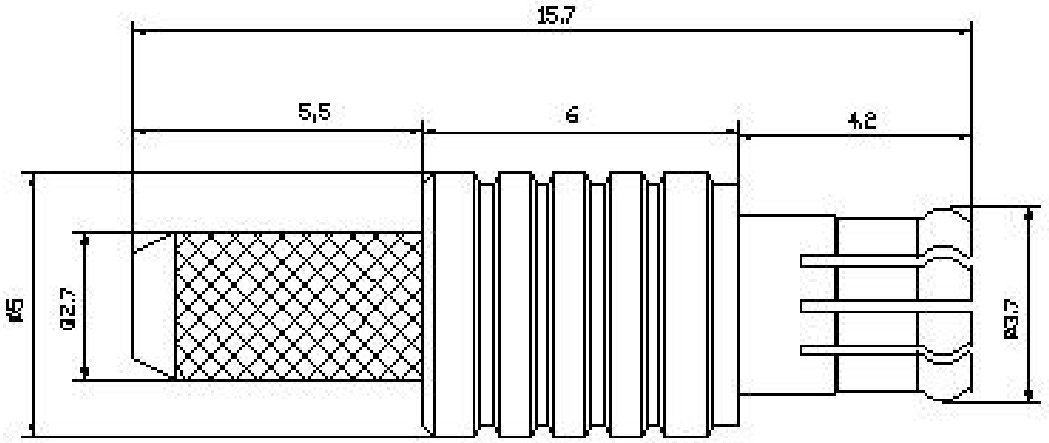

技术要求

1.未注尺寸公差按：±0.10mm

2.电气性能：

阻抗：50Ω；绝缘电阻：≥1000MΩ；介质耐电压：≥750V；

频率范围：DC~2GHz；电压驻波比≤1.20；　工作温度：-40℃~+85℃；

接触电阻：内导体间≤6.0mΩ外导体间：≤3.0mΩ

3.机械特性：

机械寿命≥500次

4材料特性：

外壳：HPb59-1　黄金

内导体：HPb59-1　黄金

绝缘体：聚四氟乙烯

未注尺寸公差均按IT12级

未注形位公差均按10[redacted]级

序号				
3	YZ 8.034.	? ?	1	D.Ni2/Au0.0
2	YZ7.890.	? ? ?	1	———
1	YZ 7.744.	? ?	1	D.Ni2/Au0.0
序号	? ?	? ?	??	? ?

??	??	????	? ?	??
? ?		2009.08.19		
? ?				
? ?				
???				
? ?				

MCX-JW-1.55

插孔连接器

相配电缆 RG316/RG174

图号

????		? ?	? ?
A			8:1
? 1 ?		? ?	

深圳市连兴创电子科技有限公司