标记	签 名	修改内容	日 期

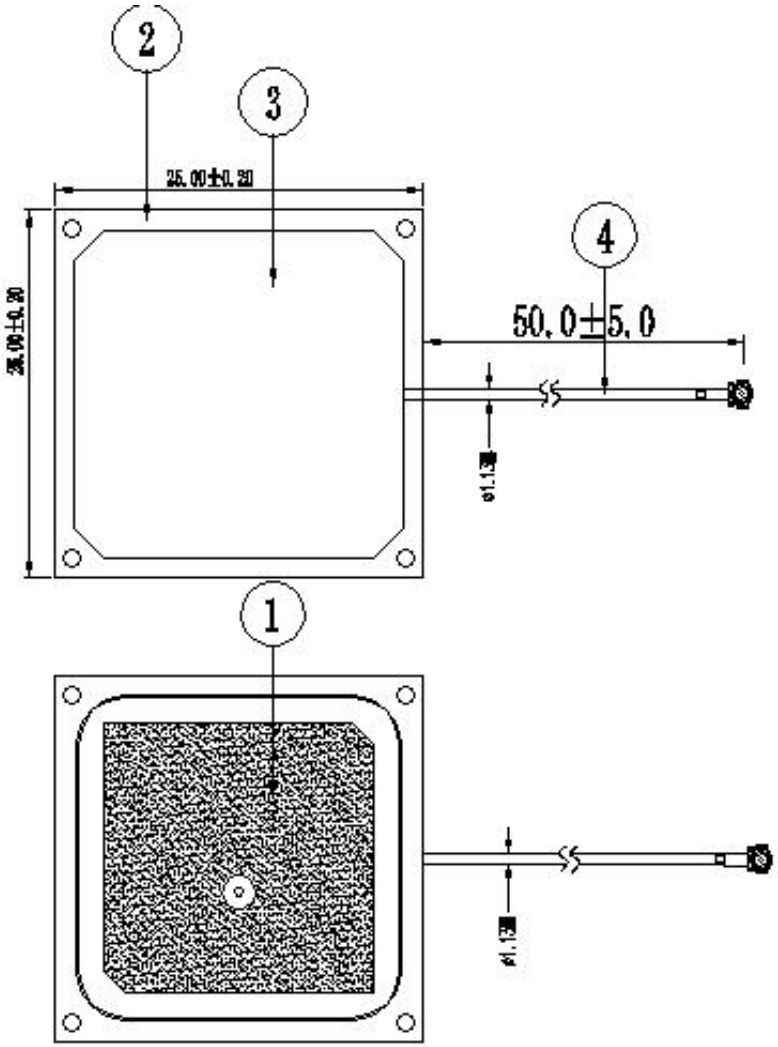

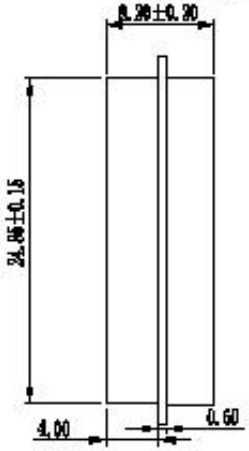

No.	Name	Material	Color	Treatment	Quantity	Remark
6	连接	[illegible]	白色		1	
4	连接线	软铜线	黑色		1	
3	屏蔽罩	镀白铜	本色		1	
2	PCB	FR4	绿色		1	
1	陶瓷	陶瓷	本色		1	

备注:

1. 标注"*"为重点尺寸,未标公差尺寸按照±0.15检测
2. 未标注尺寸请依图纸。
3. 符合ROHS2.0

深圳市连兴创电子科技有限公司

第三视角				项目名称	25x25x4mGPS陶瓷天线	日期	2022-03-08
0~3	±0.05	⌖	0.03			设计	
3~30	±0.08	○	0.03	产品名称	GPS天线	审核	MD
30~50	±0.10	◎	ø0.02				RF
50~80	±0.12	⊥	0.02	产品料号	TAS-ZZ-4G陶瓷天线	批准	
角度	±1°	▱	0.05	材料		单位 mm	比例 1:1 版本 A.1
第 1 页 共 1 页							