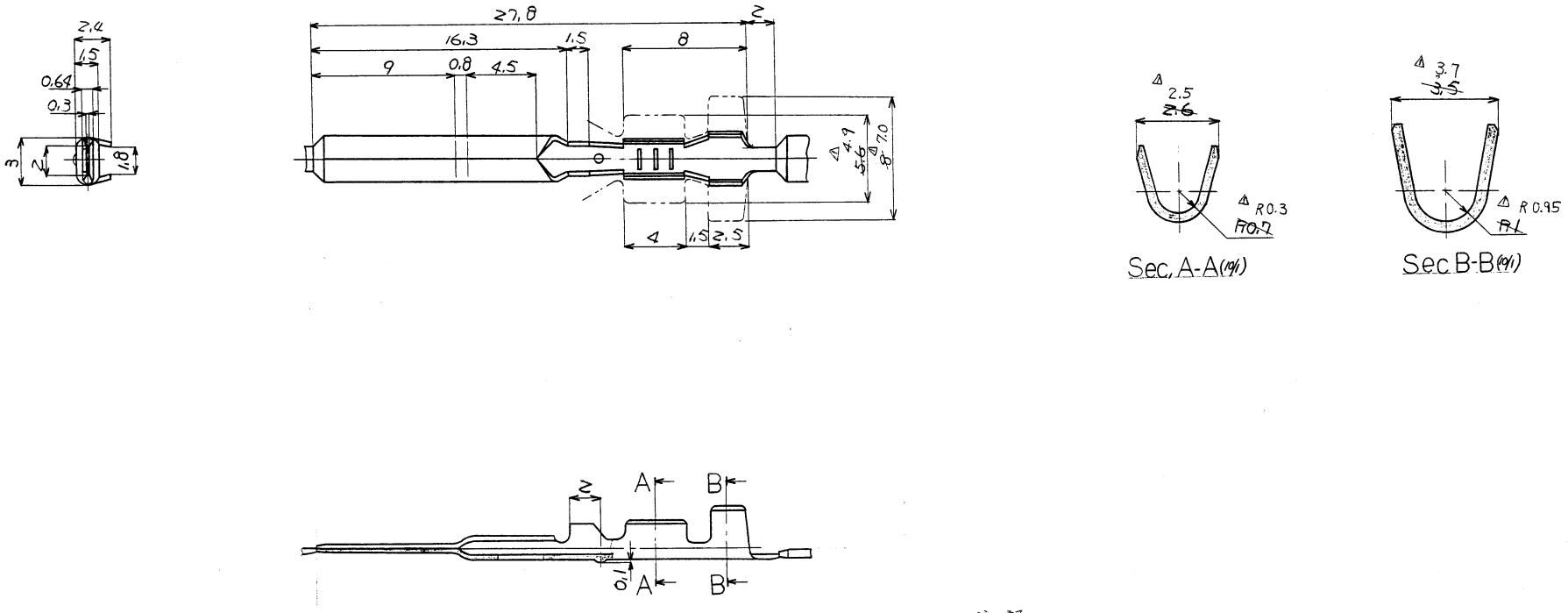

注記

1. 嵌合相手端子No. ハ 7116-1050, 7116-1055デアル.

△△ 2. 適用電線サイズ ハ AVS0.2H ～ AV0.5 トスル.

符号	年月日	記事	No.	点検
△	83.05.04	注記変更	C83-5691	福田
△	83.01.11	寸法変更	C83-5092	木村
	81.12.25	新設	C81-3020	坂口

一般公差及び適用規格

	10以下	50以下	100以下	250以下	250 ラクラ ムネノ	角度	偏心量
A	±0.15	±0.2	±0.3	±0.5	±0.75	±30′	0.1
B	±0.2	±0.3	±0.55	±0.95	±1.4	±30′	0.1
C	±0.3	±0.5	±0.8	±1.4	±2	±30′	0.15
指定							

を適用の事

種別	丁
個数	尺度 5/1
材質	BRASS t=0.3 (Snメッキ条材)
処理	
仕上	

扱所		製品名	
得意先		又は註名	
得意先 図番		製品番号	
得意先 品番		又は註番	
図元	新設	認可	木下
作成	81年12月25日		82年01月06日

点検	点検	設計	写図
保田	飯塚	坂口	野間
82.01.06	81.12.27	81.12.25	81.12.23

品名: PAターミナルM

品番: 7114-1055

三角法

図番: 7114-1055 : R

発行

A 2 500106

YAZAKI

P原紙