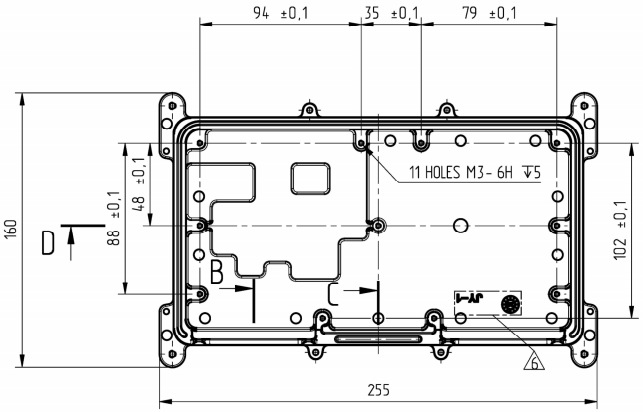

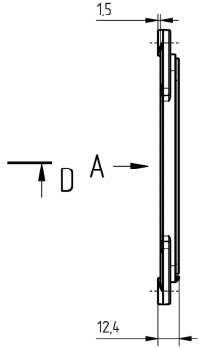

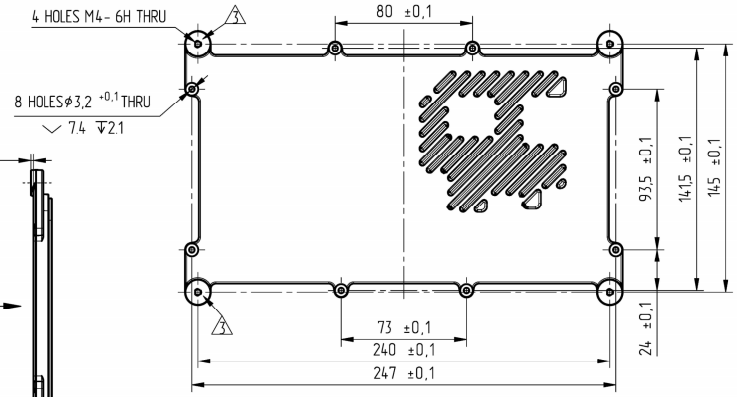

VIEW A

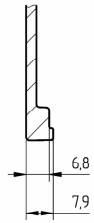

SECTION B-B
SCALE (1:1)

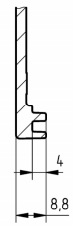

SECTION C-C
SCALE (1:1)

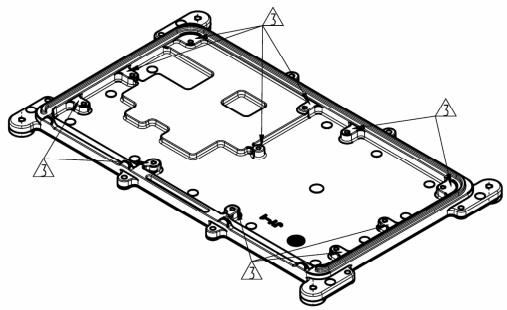

ISOMETRIC VIEW

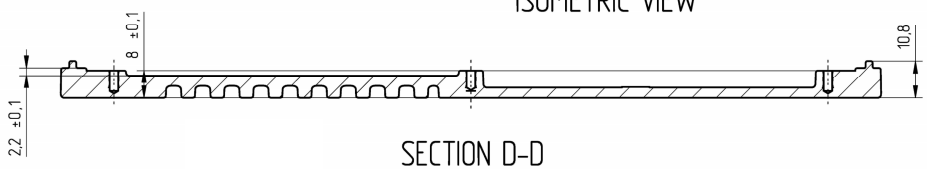

SECTION D-D
SCALE (1:1)

Technical Notes
Технические требования

1. Theoretically exact dimensions to be obtained from the associated 3D CAD unless otherwise stated
Точные размеры согласно 3D модели, если не указано иное.

2. Material - aluminium alloy A356.
Replacement with analogues is allowed.
Материал изделия - алюминиевый сплав A356.
Допускается замена на аналоги.

3. Treat the designated surfaces mechanically.
Surface roughneess after mechanical treatment Ra 3,2.
Обозначенные поверхности обработать механически.
Шероховатость поверхности после механической обработки Ra 3,2.

4. Finish coating - SurTec 650 or similar.
Финишное покрытие - электропроводящее пассивирующее покрытие SurTec 650 или аналог.

5. Replacement of coating SurTec 650 with 24 micron nickel coating.
Protect threads.
Допускается замена SurTec 650 на никелевое покрытие толщиной 24 мкм.
Резьбы защитить.

6. Mark according to manufacturer's standards.
Маркировать согласно стандартам изготовителя.

1、除非另有说明，理论精确尺寸应从相关的 3D CAD 中获取。
2、材料为铝合金 A356，允许使用类似材料替代。
3、对指定表面进行机械处理，机械处理后的表面粗糙度 Ra 为 3.2。
4、表面涂层使用 SurTec 650 或类似涂层。
5、用 24 微米镍涂层替换 SurTec 650 涂层，注意保护螺纹。
6、根据制造商标准进行标记。

«Д16Т ГОСТ 4784-97»

1. 材料解析

- **Д16Т**：这是俄罗斯/苏联标准的 **铝合金牌号**，对应国际标准中的 **2024铝合金**（美国AA标准的2024-T351）。
  - **Д16**：基体为铝-铜-镁系硬铝合金（类似2024）。
  - **T**：表示材料经过 **人工时效硬化处理**（对应英文中的"temper"状态）。
- **ГОСТ 4784-97**：这是俄罗斯国家标准（ГОСТ），标题为 **«Алюминий и сплавы алюминиевые деформируемые»**（《铝及变形铝合金》），规定了铝材的化学成分、力学性能等技术要求。

2. 关键性能与用途

- **成分**：主要合 铜（~4.4%）、镁（~1.5%）、锰（~0.6%），余量为铝。

Material: Д16Т ГОСТ 4784-97			Description: 106907DRW - Днище
Finish: -			
Unless Otherwise Stated All Dimensions: mm General Tolerances: ISO 2768-mK		Document Type: **Part Drawing**	Designed by: / Approved Date:
Drawing Scale: 1:2		**Company Confidential**	Checked/Approved by: / Released Date:
Approx Weight, kg: -	Surface Finish: **Ra 6.3 or BETTER**	Legal Owner:	Part Number: **106907 / AB**
Projection Method: **FIRST ANGLE**	Edges: **ISO 13715** L0.3 L0.2 / Sheet Size: **A2**		Part Status: / Sheet: **1 of 1** / Drawing Rev: AB