Downloaded from Arrow.com.

NO.	部品名 PART NAME	材質 MATERIAL
1	リセプタクル ハウジング RECEPTACLE HOUSING	ガラス入りポリエステル、黒色、UL94V-0 PBT G.F., BLACK, UL94V-0
2	ガイドプレート GUIDE PLATE	ガラス入りポリエステル、黒色、UL94V-0 PBT G.F., BLACK, UL94V-0
3	リセプタクル ターミナル RECEPTACLE TERMINAL	りん青銅 PHOSPHOR BRONZE
4	シールドカバー SHIELD COVER	鋼材 STEEL

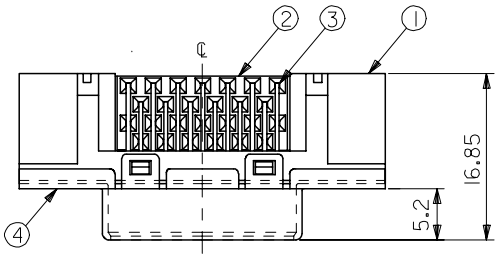

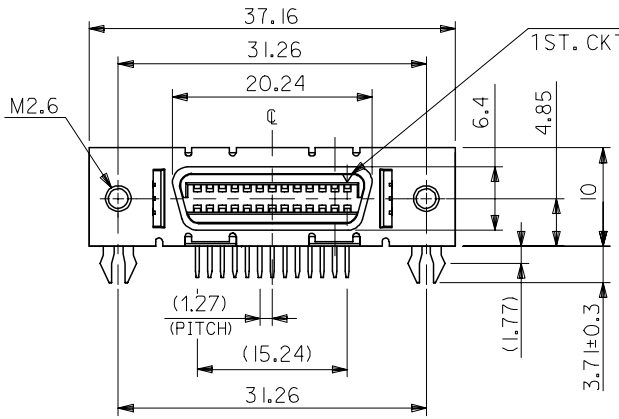

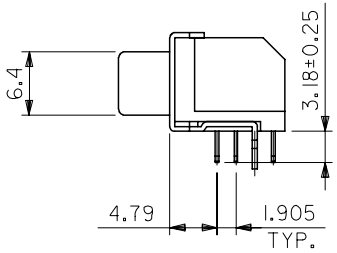

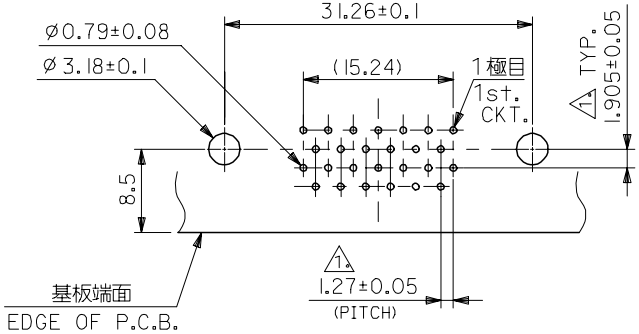

基板穴推奨寸法（部品実装側）

RECOMMENDED P.C.B. LAYOUT (COMPONENT SIDE)

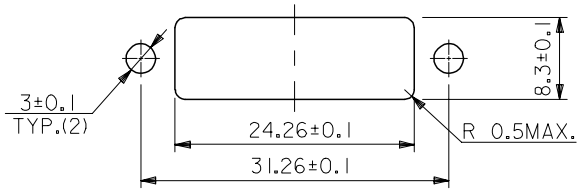

パネル取り付け穴推奨寸法

RECOMMENDED PANEL OPENING

注記
NOTES.

1. 公差非累積
NON CUMULATIVE TOLERANCE
2. 推奨基板厚 ：t=1.57±0.18
RECOMMENDED P.C.B. THICKNESS : t=1.57±0.18
3. 適用スクリュー ： 59830-0000
RECOMMENDED SCREW : 59830-0000
適用ワッシャー ： 59749-0030
RECOMMENDED WASHER : 59749-0030
4. メッキ仕様
PLATING SPCIFICATION
ターミナル
TERMINAL
金メッキ ：0.3 μm MIN. （接点部）
GOLD : 0.3 μm MIN. (CONTACT AREA)
錫メッキ ：1.0 μm MIN. （半田付け部）
TIN : 1.0 μm MIN. (SOLDER AREA)
ニッケルメッキ：2.0 μm MIN. （下地メッキ）
NICKEL : 2.0 μm MIN. (UNDER PLATING)
シールド
SHIELD
錫メッキ ：1.0 μm MIN. （仕上メッキ）
TIN : 1.0 μm MIN. (SOLDER AREA)
ニッケルメッキ：3.0 μm MIN. （下地メッキ）
NICKEL : 3.0 μm MIN. (UNDER PLATING)
5. 本製品は 52847-2611 の鉛フリー品である．
THIS PRODUCT IS LEAD FREE OF 52847-2611.

52847-2619	52847-**19
MATERIAL NO.	MODEL NO.

RELEASED
EC NO: J2007-0138 2006/07/18
DRWN:TSUZUKI 2006/07/20
CHKD:KTOYODA 2006/07/20
APPR:NUKITA 2006/07/20
DESCRIPTION
REV 0

GENERAL TOLERANCES (UNLESS SPECIFIED)

10 UNDER	±0.2
10 OVER 30 UNDER	±0.25
30 OVER	±0.3
ANGULAR ±3 °	

DRAFT WHERE APPLICABLE MUST REMAIN WITHIN DIMENSIONS

DIMENSION STYLE: MM ONLY	SCALE: 2:1	DESIGN UNITS: METRIC	THIRD ANGLE PROJECTION
DRAWN BY: T.SUZUKI	DATE: '06/07/17	TITLE: 1.27 I/O REC.ASS'Y -LEAD FREE-	
CHECKED BY: K.TOYODA	DATE: '06/07/17		
APPROVED BY: N.UKITA	DATE: '06/07/17	molex MOLEX INCORPORATED	
MATERIAL NO.: SEE CHART		DOCUMENT NO.: SD-52847-002	SHEET NO.: 1 OF 1
SIZE: A3	THIS DRAWING CONTAINS INFORMATION THAT IS PROPRIETARY TO MOLEX INCORPORATED AND SHOULD NOT BE USED WITHOUT WRITTEN PERMISSION		