修正(标记)	描　　述	日 期

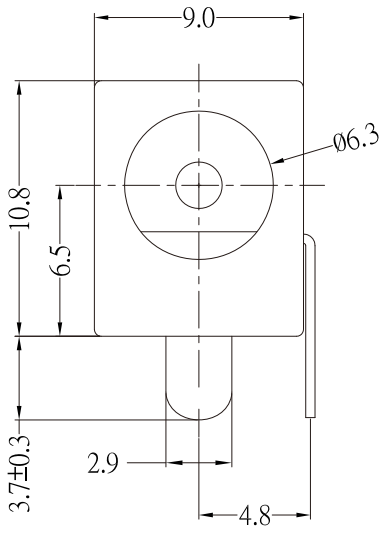

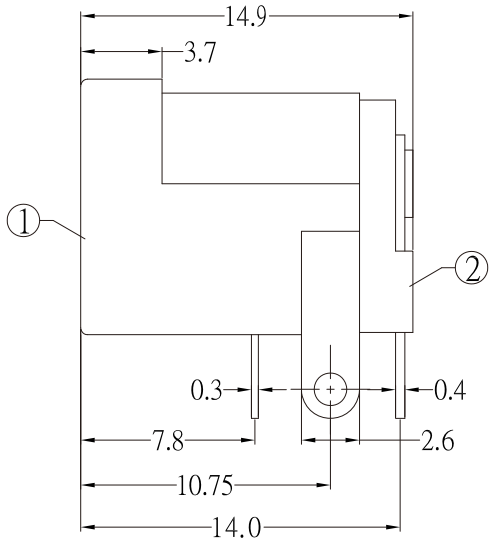

主要技术性能		公 差
额定电负荷	DC 30V\ 4 A	X.±0.20
接触电阻	≤0.03Ω	.X±0.10
绝缘电阻	≥100MΩ	.XX±0.05
耐　压	AC500V(50Hz)/min	.XXX±0.02
插 拔 力	3-20N	X°±5°
使用温度范围	-30-70℃	.X°±2°
使用寿命	5000次	.XX°±1°

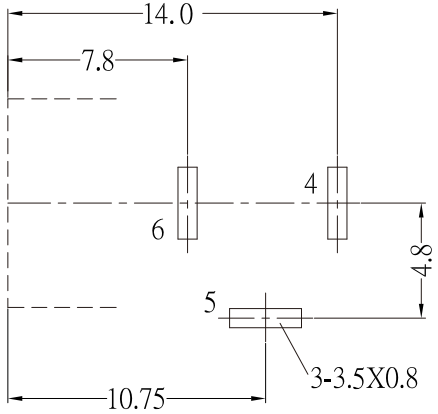

P C P I AYOUT MOUNTINC PATTFPN

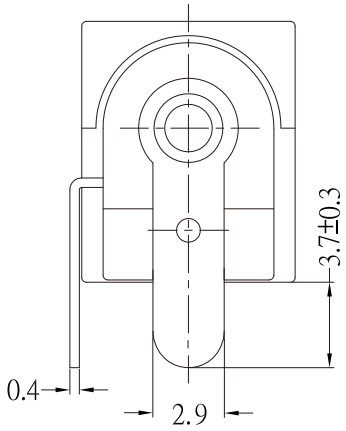

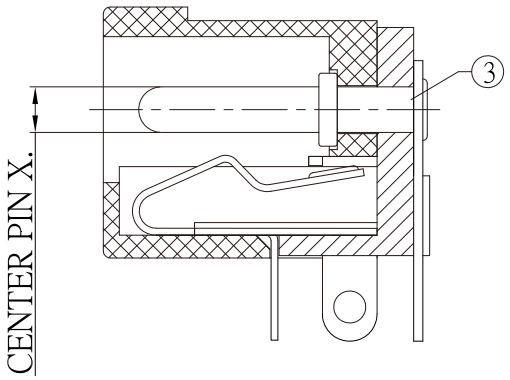

PIN	ϕ 1.65	ϕ 2.0	ϕ 2.5
APPO			

序号	产品编号	产品名称	数量	材　料	规格	电镀
7						
6	DC-005D	弹　片	1	H65磷铜带	T=0.30	镀银
5	DC-005D	插　片	1	H62黄铜带	T=0.40	镀银
4	DC-005D	平　片	1	H62黄铜带	T=0.40	镀银
3	DC-005D	中心针	1	H62黄铜棒		铜锡
2	DC-005D	盖　板	1	PPA	黑色	
1	DC-005D	基　座	1	PPA	黑色	

电路原理图

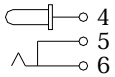

视 角

比 例 4:1

设计	方　成	部 门 会 签			
版次	A 2	装配部		冲压部	
日期	2017.09.20	注塑部		市场部	
审核					
核准		共 6 张		第 4 张	

KKG 東莞市洋瀚實業有限公司
TEL：86-769-82036866　FAX：86-769-82076788

产品名称: DC 电源插座

产品型号: DC-005D

图片编号: ZJF/SZL-DC-005D-01211-2017