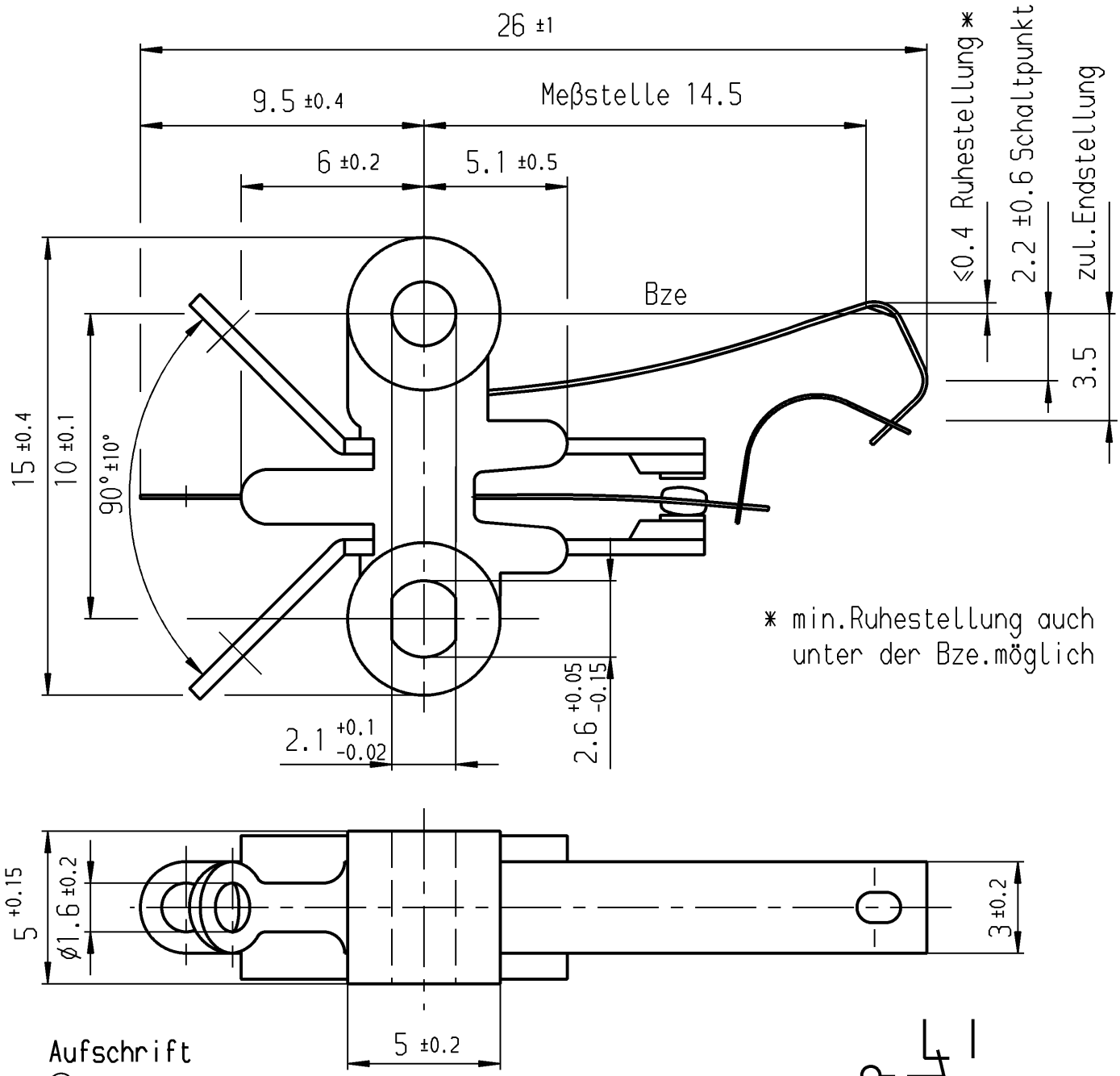

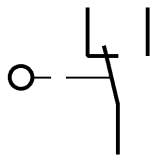

Aufschrift

Ⓜ 1010 µ
G01

Auf Verpackung
MARQUARDT
1010.0304 µ

G01 entspricht:
2(0.5)/250~50E3 T85

10

Wechsler 1-polig

Schalt-Betätigungskraft 0.25 bis 0.6 N
Differenzweg ≤ 0.9 mm

Für Form und Lage FOR SHAPE AND LOC.			Allgemeintoleranzen UNTOLERANCED DIMENSIONS				
Für Winkel FOR ANGLE ± 2°			PROJECTION	Abmasse und Nennmassbereiche Angaben in mm ALL DIMENSIONS ARE IN MILLIMETRES	Laengen LENGTH	Radien RADII	
				0-6	± 0.1	± 0.2	
				>6-15	± 0.15	± 0.3	
				>15-30	± 0.2	± 0.5	
				>30-70	± 0.3	± 10%	
				>70-120	± 0.4		
				>120-200	± 0.8		

Pause COPY	Blatt SHEET	Typ	Zeichn./DRAWING NO.	Index
	Original DIN A4 / Maßstab SCALE 5:1	K	1010.0304	b

0 10 20 30 mm

c			g		
b	29167	26.10.00 pfu	f		
a	15638	18.01.84 Wa	e		
III	14611	17.08.82 gue	d		
Ausg. ISSUE	Änderung REVISION	gez. DRAWN BY	Ausg. ISSUE	Änderung REVISION	gez. DRAWN BY

CAD Medusa | Z

gez./DRAWN BY 26.10.00 pfu
gepr./CHECKED BY

Ersatz für/REPLACEMENT OF
Z.gl.Nr.vom 17.08.82

Schnappschalter

MARQUARDT
Marquardt GmbH, D-78604 Rietheim-Weilheim

Diese Unterlage ist geistiges Eigentum der Marquardt GmbH. Schutzvermerk nach DIN 34 beachten. Copyright reserved.

RELEASED/FREIGEGEBEN 2000/Nov/28