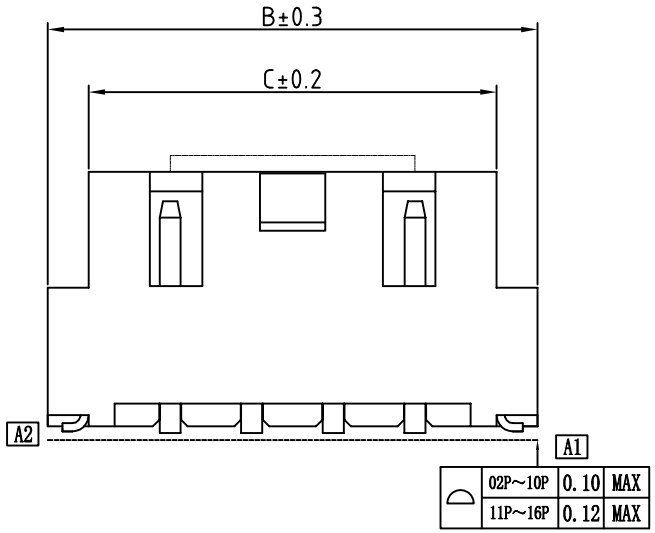

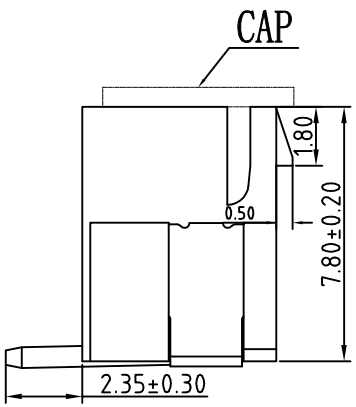

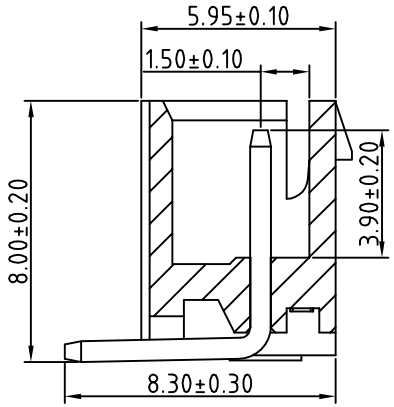

Pin	A	B	C
2	2.50	10.00	7.50
3	5.00	12.50	10.00
4	7.50	15.00	12.50
5	10.00	17.50	15.00
6	12.50	20.00	17.50
7	15.00	22.50	20.00
8	17.50	25.00	22.50
9	20.00	27.50	25.00
10	22.50	30.00	27.50
11	25.00	32.50	30.00
12	27.50	35.00	32.50
13	30.00	37.50	35.00
14	32.50	40.00	37.50
15	35.00	42.50	40.00
16	37.50	45.00	42.50

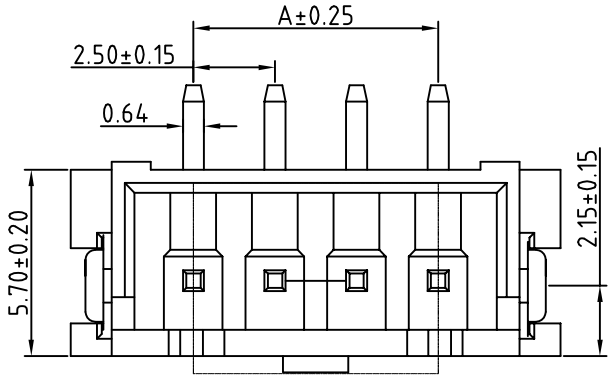

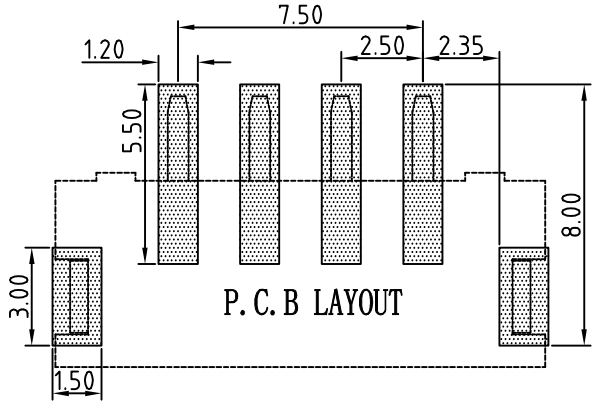

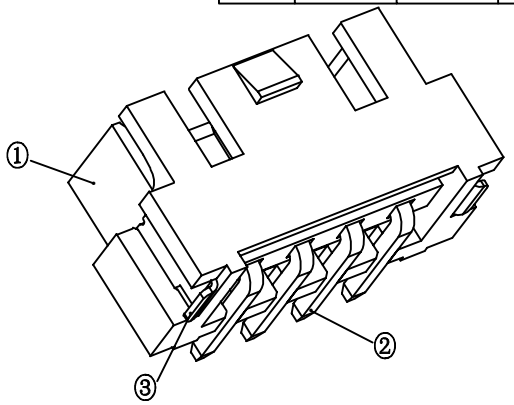

技术参数

间　　距：2.5

温度范围：-25~+85℃

额定电压：250V AC,DC

额定电流：3.0A AC,DC

接触电阻：20mΩ

绝缘电阻：800MΩ

耐　　压：1000V AC/minute

线性公差 / General Tolerance
X. ±0.2
X.X ±0.1
X.XX ±0.05
角度公差 / Angle Tolerance
X° ±5.0°
X.X° ±3.0°
X.XX° ±1.0°

视角 / Projection

A2	提高检验效率和质量				
A1	调 整 平 面 度				
标记	变 更 内 容			签名	年月日
绘图					
审核	Zhou qi				
工艺			批准	Zhou qi	

材料 / Material

① 塑　　座：LCP 本色

② 接 触 针：黄铜（镀锡）

③ 焊　　片：黄铜（镀锡）

单位（Units）	版本	比例
mm	2.0	1:1

共 1 张　第 1 张

Bossie（博锡）

品名 / ProduceName

HA2.54 立贴 10P

型号 / Model

BX-HA2.54-10PLT