中望CAD教育版设计

MAPX	MODIFICATION	DATE

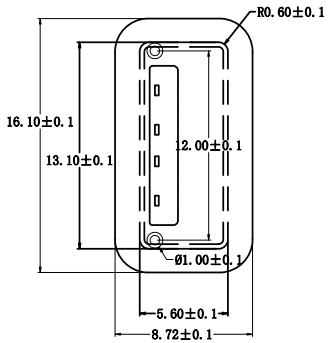

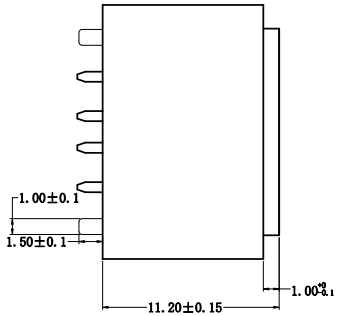

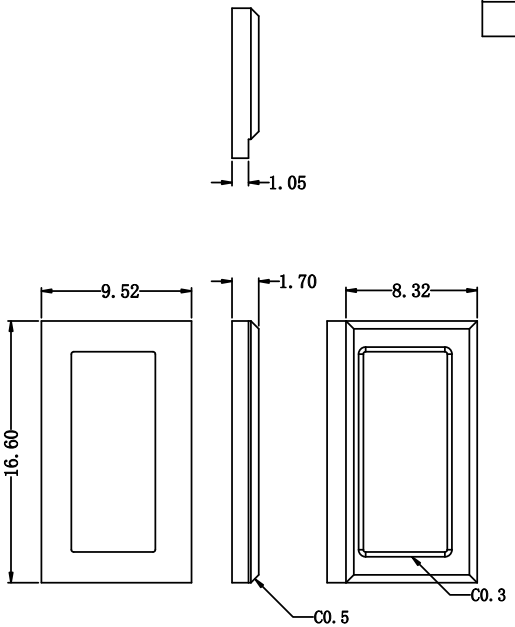

材质：硅胶

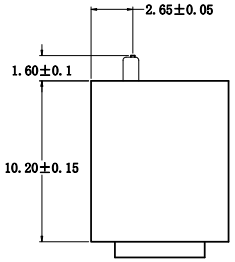

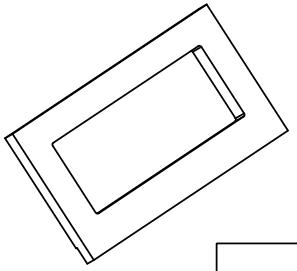

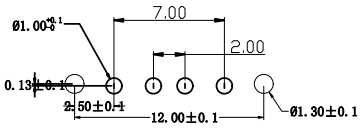

电气特性:Electrical:
1.额定电流：Current Rating
1.5A/contact terminal
2.额定电压：Voltage Rating
30V DC
3.接触阻抗:Contact Resistance
30 milliohms MAX
4.耐电压:Dielectnic Withstanding Voitage:
500 V AC AT Sea Levol
5.绝缘阻抗:Lnsulation Resistance:
1000MEGA ohms MIN
物理性能:Mechanical:
1.插拔力：Cnnector Mate and Unmate Force
Mate force:3.57kgf(MAX)
Unmate force:0.7kgf(MIN)
2.端子保持力：Terminal Retenion
1.2kgf(MIN)
3.寿命：1500次
原材料:Matorial:
1.塑胶:Housing:PBT 黑胶
2.端子:Contact:Copper Alloy C2680
3.外壳:Shell:SPCC/C2680
电镀:Finish:
1.端子Contact:Au 0.7u″ Plated on contact area
Tin50u″ Plated on solder area
Nickel 50u″ Plated underplating over all.
2.外壳Shell: Nickel 50u″Min plating over all.

Pin NUMBER	SIGNAL NAME
1	VBUS
2	D-
3	D+
4	GND

产品图
PRODUCT CHART DWG

公差一览表
TOLERANCE UNLESS OTHERMSE

X.	±0.30	X.	±5.°
.X	±0.25	.X	±2.°
.XX	±0.15	.XX	±1.°
.XXX	±0.10	.XXX	±0.5°

深圳市精拓金电子有限公司

单位 UNITS	MM	制图 DRAWING	林属升	制图料号 PRODUCT PART NO.	916-462A202EY10201
比例 SCALE	1:1	审核 CHKD	郭志富	产品名称 PRODUCT NO.	AF180度防水母座L=11.5无边铜壳黑胶4PIN+白护套有柱/防水+防水圈
日期 DATE	2019.11.23	核准 APPD	黄国荣	角法 VIEW	版本 VER: A0

中望CAD教育版设计