图号	126-S02-JS14-V00600

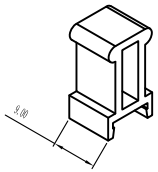

28间距手柄

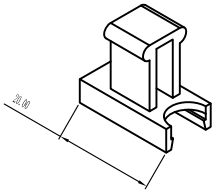

35间距手柄

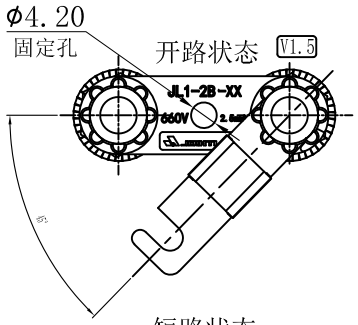

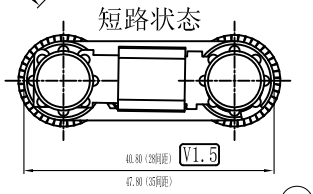

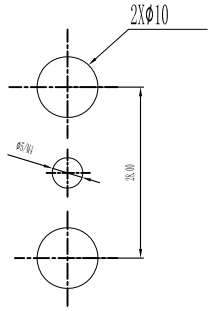

28间距面板开孔图

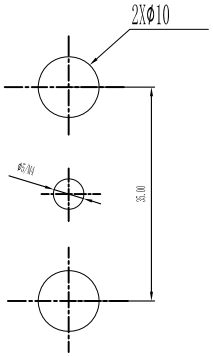

35间距面板开孔图

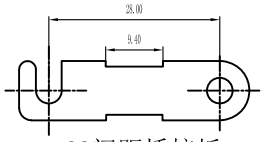

28间距桥接板

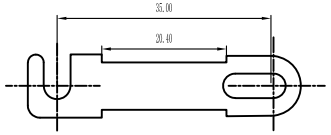

35间距桥接板

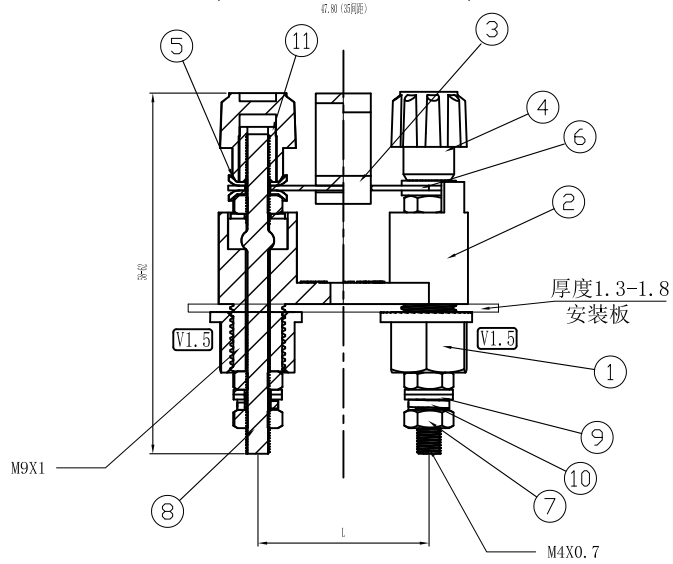

表1: Technical data Table(技术数据表)

认证 \ 参数		Voltage (额定电压V)	Current (额定电流A)	Wire Range (线径范围)
CQC	*	660V	24A	0.2-2.5mm2
IEC		660V	24A	0.2-2.5mm2

RoHS Compliance

技术参数

1. 执行标准：GB/T 14048.7-2006/IEC60947-7-1：2002，MOD
2. 绝缘材料：UL94 V-0/GWFI 850℃
3. 使用温度:-40℃ to +105℃
4. 相对湿度≤95%RH,无凝露
5. 额定电流：24A
6. 额定电压：660V
7. 接线面积：2.5mm2
8. 绝缘材质：PC
9. 产品扭矩：1.2Nm
10. 压线螺丝：M4
11. 介质耐压：2.5KV/1min
12. 外部污染等级：3级
13. 成品可耐受中性盐雾96H无异常。

颜色	颜色代码	RAL色号
驼色	CG	
红色	RD	
黄色	YE	
绿色	GN	

产品货号	产品型号	产 品 概 述	L
126 02 00 000	JL1-2B-28(000)	塑料件为驼色，不锈钢螺杆	28
126 02 00 201	JL1-2B-28(201)	支架外壳，桥接板外壳，手柄外壳为红色，其余塑料件为驼色，不锈钢螺杆	28
126 02 00 202	JL1-2B-28(202)	支架外壳，桥接板外壳，手柄外壳为黄色，其余塑料件为驼色，不锈钢螺杆	28
126 02 00 203	JL1-2B-28(203)	支架外壳，桥接板外壳，手柄外壳为绿色，其余塑料件为驼色，不锈钢螺杆	28
126 02 00 208	JL1-2B-28(208)	桥接板外壳，手柄外壳为红色，其余为驼色，不锈钢螺杆	28
126 02 00 209	JL1-2B-28(209)	桥接板外壳，手柄外壳为黄色，其余为驼色，不锈钢螺杆	28
126 02 00 210	JL1-2B-28(210)	桥接板外壳，手柄外壳为绿色，其余为驼色，不锈钢螺杆	28
126 02 00 800	JL1-2B-28(800)	塑料件为驼色，铜螺杆、铜M4六角螺母、铜M4垫片、铜M4凸垫片	28
126 02 00 801	JL1-2B-28(801)	支架外壳、桥接板外壳，手柄外壳为白色，其余塑料件为红色，铜螺杆，铜M4六角螺母，铜M4垫片，铜M4凸垫片	28
126 02 00 802	JL1-2B-28(802)	支架外壳、桥接板外壳，手柄外壳为黄色，其余塑料件为红色，铜螺杆，铜M4六角螺母，铜M4垫片，铜M4凸垫片	28
126 02 00 803	JL1-2B-28(803)	支架外壳、桥接板外壳，手柄外壳为绿色，其余塑料件为红色，铜螺杆，铜M4六角螺母，铜M4垫片，铜M4凸垫片	28
126 02 00 808	JL1-2B-28(808)	桥接板外壳，手柄外壳为红色，其余为驼色，铜螺杆，铜M4六角螺母，铜M4垫片，铜M4凸垫片	28
126 02 00 809	JL1-2B-28(809)	桥接板外壳，手柄外壳为黄色，其余为驼色，铜螺杆，铜M4六角螺母，铜M4垫片，铜M4凸垫片	28
126 02 00 810	JL1-2B-28(810)	桥接板外壳，手柄外壳为绿色，其余为驼色，铜螺杆，铜M4六角螺母，铜M4垫片，铜M4凸垫片	28
126 04 00 000	JL1-2B-35(000)	塑料件为驼色，不锈钢螺杆	35
126 04 00 201	JL1-2B-35(201)	支架外壳，桥接板外壳，手柄外壳为红色，其余塑料件为驼色，不锈钢螺杆	35
126 04 00 202	JL1-2B-35(202)	支架外壳，桥接板外壳，手柄外壳为黄色，其余塑料件为驼色，不锈钢螺杆	35
126 04 00 203	JL1-2B-35(203)	支架外壳，桥接板外壳，手柄外壳为绿色，其余塑料件为驼色，不锈钢螺杆	35
126 04 00 208	JL1-2B-35(208)	桥接板外壳，手柄外壳为红色，其余为驼色，不锈钢螺杆	35
126 04 00 209	JL1-2B-35(209)	桥接板外壳，手柄外壳为黄色，其余为驼色，不锈钢螺杆	35
126 04 00 210	JL1-2B-35(210)	桥接板外壳，手柄外壳为绿色，其余为驼色，不锈钢螺杆	35
126 04 00 800	JL1-2B-35(800)	塑料件为驼色，铜螺杆、铜M4六角螺母、铜M4垫片、铜M4凸垫片	35
126 04 00 801	JL1-2B-35(801)	支架外壳、桥接板外壳，手柄外壳为白色，其余塑料件为红色，铜螺杆，铜M4六角螺母，铜M4垫片，铜M4凸垫片	35
126 04 00 802	JL1-2B-35(802)	支架外壳、桥接板外壳，手柄外壳为黄色，其余塑料件为红色，铜螺杆，铜M4六角螺母，铜M4垫片，铜M4凸垫片	35
126 04 00 803	JL1-2B-35(803)	支架外壳、桥接板外壳，手柄外壳为绿色，其余塑料件为红色，铜螺杆，铜M4六角螺母，铜M4垫片，铜M4凸垫片	35
126 04 00 808	JL1-2B-35(808)	桥接板外壳，手柄外壳为红色，其余为驼色，铜螺杆，铜M4六角螺母，铜M4垫片，铜M4凸垫片	35
126 04 00 809	JL1-2B-35(809)	桥接板外壳，手柄外壳为黄色，其余为驼色，铜螺杆，铜M4六角螺母，铜M4垫片，铜M4凸垫片	35
126 04 00 810	JL1-2B-35(810)	桥接板外壳，手柄外壳为绿色，其余为驼色，铜螺杆，铜M4六角螺母，铜M4垫片，铜M4凸垫片	35

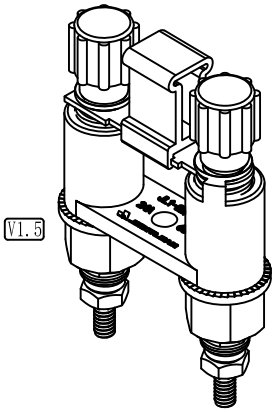

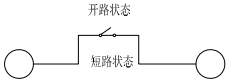

产品电路图

公差系数表	
尺寸范围	公差值
0~3	±0.1
3~6	±0.12
6~10	±0.14
10~14	±0.16
14~18	±0.19
18~24	±0.22
24~30	±0.25
30~40	±0.28
40~50	±0.32
50~65	±0.37
65~80	±0.43
80~100	±0.50
100~120	±0.57
120~140	±0.64

未注角度公差系数表(GB/T1804-m)	
长度分段	第一系列
~10	±1°
>10~50	±30′
>50~120	±20′
>120~400	±10′

上海置恒电气有限公司
资料中心发行章
2023.09.26
□初版发行 □ 文件变更
□产品变更 ☑ 修正图面

序号	零件描述	数量	材 料	备 注
12	圆平垫（所有的）	4	铜	
11	平面铜螺母	2	铜	
10	M4弹簧垫圈	2	不锈钢	
9	圆平垫（所有的9）	4	不锈钢	
		4	铜	
8	M4螺杆	2	不锈钢	
		2	铜	
7	M4六角螺母	6	不锈钢	
		6	铜	
6	桥接板	1	铜	
5	M4凸垫片	2	不锈钢	
		2	铜	
4	手柄螺母垫圈	2	热塑性聚酯	颜色可选
3	桥接板绝缘外壳	1	热塑性聚酯	颜色可选
2	支架绝缘外壳	1	热塑性聚酯	颜色可选
1	塑胶六角螺母	2	热塑性聚酯	

版本	更改文件号	签名	审核	年月日
V1.5	依据实物修改塑胶螺母结构	WXC		23/09/26
V1.4	依据实物增加尺寸标注，修改图形	LCY		20/08/12
V1.3	根据实物修改尺寸	FQY	JOHN	20/08/08
V1.2	修正执行标准国标号码	FQY	JOHN	20/06/23
V1.1	更改结构、修改BOM	YGK		20/06/13
V1	增加型号/更改结构	WXC/YGK	JOHN	20/06/07
V0	初版发行	ZHT	GJY	19/12/03

设计	ZHT	19/11/26	标准化	
审核			工艺	
批准			共 1 张	第 1 张

审核 2023.09.26 王明用

材料： 见明细表			品名
重量 (g)	单位	比例	JL1-2B-XX(XXX)商务图
	mm	1:1	
图幅 A4	视角		货号 料号
			见一览表
			图号 126-S02-JS14-V00600

JOINTLEAN

声明：本图纸知识产权归上海置恒电气有限公司所有，未经允许私自传播、盗用须承担法律责任。

图框版本：V7.1