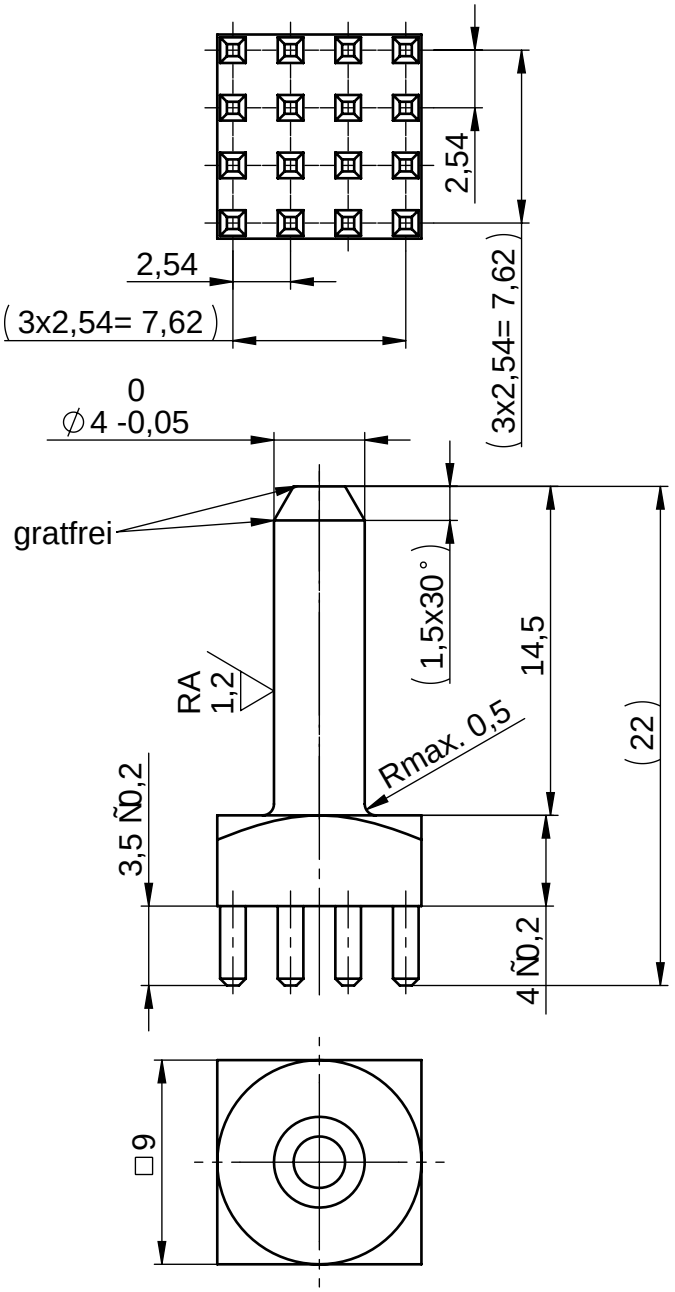

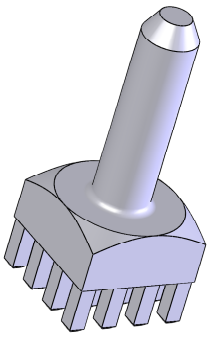

Ausf¿hrung: EINPRESSTECHNIK

Mitgeltende Unterlagen f¿r Bohrbild:
B-RM254-ET-a

Oberflª che: verzinnt!
Gewicht: 4,77g
Fehlstellen bedingt durch die
Galvanik zulª ssig!
Technische nderungen vorbehalten !

Execution: PRESS FIT

PC Board Patterns see:B-RM254-ET-a
surface coating/Plating: tinned
weight: 4,77g
Surface imperfections due
to electro plating processing permitted!
Technical subject to change !

W¦ RTH ELEKTRONIK
Intelligent Connecting Systems

Werkstoff / *material*: CuZn39Pb3

MaÇstab / *scale*: 3:1 (2:1)

Ursprungszg.: *drawing derivation*:

FreimaÇtoleranz: *tolerance*: DIN ISO 2768 - mH

	Datum / *date*	Name / *name*
Bearb. / *drawer*	29.04.13	I.Petreski
Gepr. / *auth.*	Walter Geck '00'02+ 10:43:53 2013.07.08	
geª n. / *mod.*		

Kunden- oder Lieferantennummer: *Customer- or supplier part number:*

Teilenummer: *Supplier part number:* K97728

Benennung / *denomination*:

Powerelement Stift D4.0 vollflª chig, RM2.54 (3x) 9-er

Zeichnungsnummer / *drawing number*: ICS-97728

Blatt *page* 1 von *of* 1

Zust. *index*	nderung *modification*	Datum *date*	Name *name*
A	Neu	29.04.13	IP

VERTRAULICH! ALLE RECHTE VORBEHALTEN. Weitergabe oder Vervielfª ltigung ohne vorherige schriftliche Zustimmung verboten.
Confidential! All rigths reserve. Passing on or duplication without previous written agreement forbade.