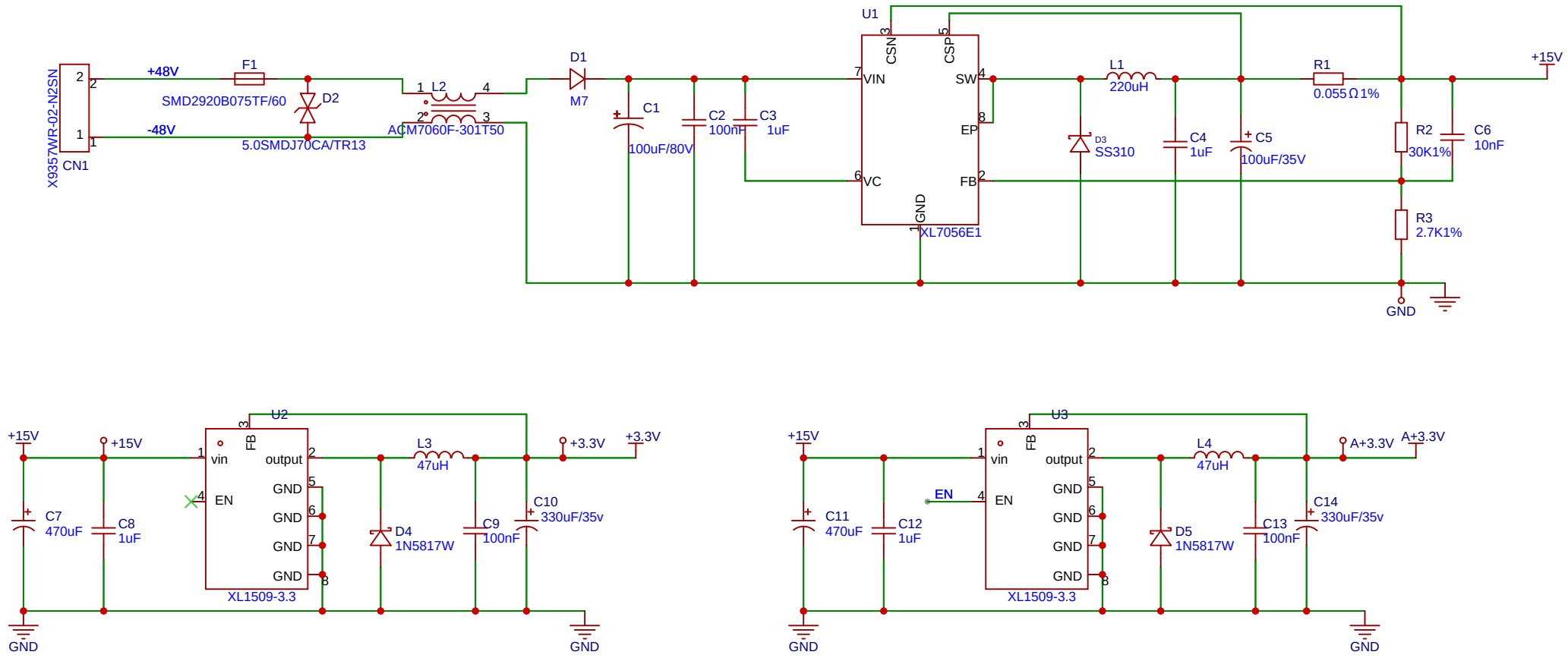

原理图	原理图	更新日期	2023-12-26
		创建日期	2023-09-21
图页	电源	物料编码	
绘制		BGCN-JKB_V1.1	
审阅			
		版本	尺寸	页 1 共 4
嘉立创EDA		V1.0	A4	嘉立创EDA