图号	156-S15-JS05

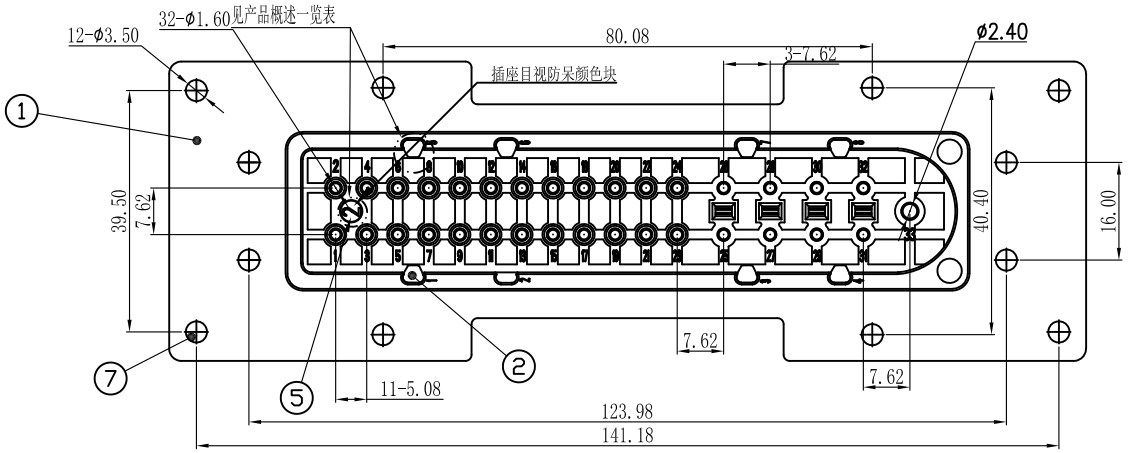

RoHs Compliance

技术参数

1. 工作电压：250V(AC)
2. 额定电流：10A
3. 接触电阻：≤3mΩ
4. 绝缘电阻：≥500MΩ/500V
5. 工频耐压：2.5KV/min
6. 冲击耐压：5.0KV/1.2/50μs
7. 机械寿命:≥1000次
8. 绝缘材料：UL94 V-0/GWFI 960℃,CTI≤3
9. 使用温度:-40℃ to +125℃
10. 相对湿度：90%~95%(40℃±2℃)
11. 盐雾：5%NaCl雾气中96H
12. 外观颜色:RAL 7032

上海置恒电气有限公司
技术部发行章
2021.09.04
□新品 ☑修正图面

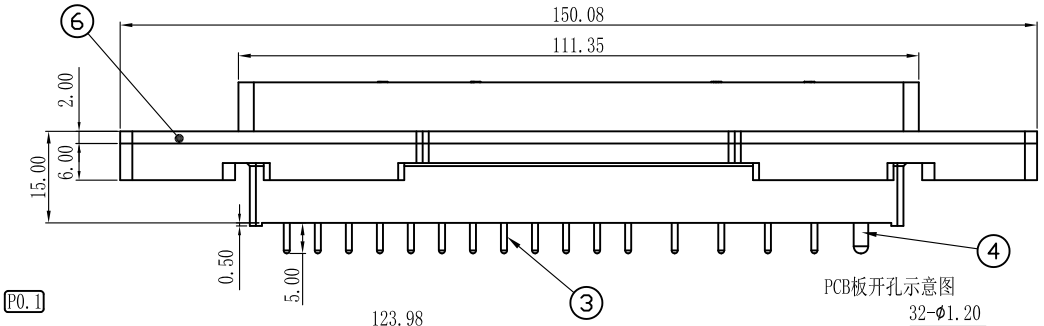

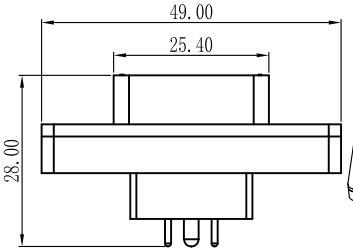

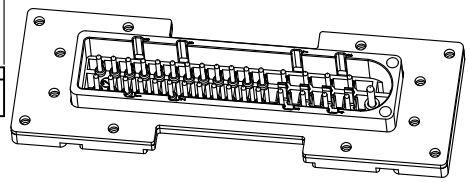

面板开孔示意图 P0.1

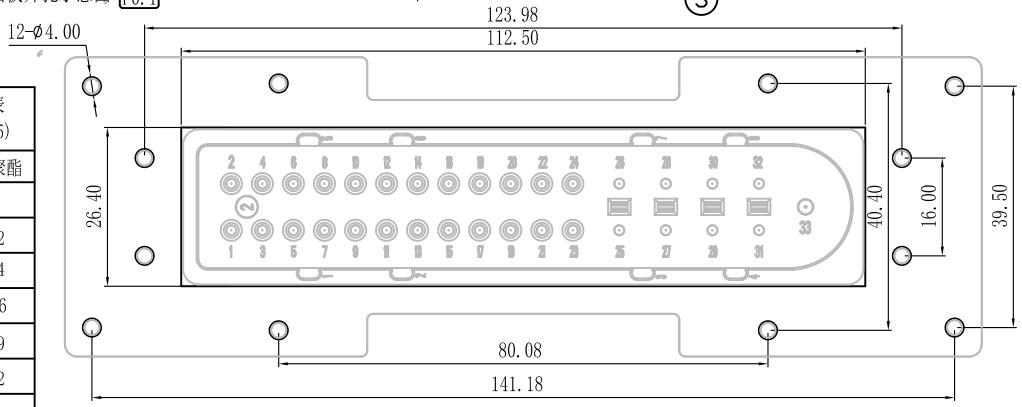

PCB板开孔示意图

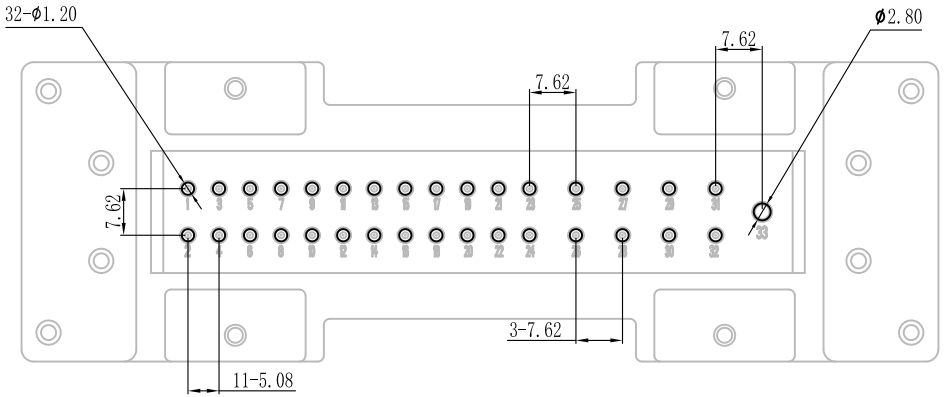

模塑件公差系数表
(GB/T 14486-93 MT5)

尺寸范围	热塑性聚酯
0~3	±0.1
3~6	±0.12
6~10	±0.14
10~14	±0.16
14~18	±0.19
18~24	±0.22
24~30	±0.25
30~40	±0.28
40~50	±0.32
50~65	±0.37
65~80	±0.43
80~100	±0.50
100~120	±0.57
120~140	±0.64

产品概述一览表

产品货号	产品型号	产品概述
156 02 32 0412 701	HDC-MS-10A-4I12U-H-PE(701)	插座目视防呆颜色块： 不装 ；插座主体装满防呆销
156 02 32 0412 601	HDC-MS-10A-4I12U-H-PE(601)	插座目视防呆颜色块：蓝色 数字6；插座主体仅6号孔不装防呆销
156 02 32 0412 501	HDC-MS-10A-4I12U-H-PE(501)	插座目视防呆颜色块：黄色 数字5；插座主体仅5号孔不装防呆销
156 02 32 0412 401	HDC-MS-10A-4I12U-H-PE(401)	插座目视防呆颜色块：绿色 数字4；插座主体仅4号孔不装防呆销
156 02 32 0412 301	HDC-MS-10A-4I12U-H-PE(301)	插座目视防呆颜色块：红色 数字3；插座主体仅3号孔不装防呆销
156 02 32 0412 201	HDC-MS-10A-4I12U-H-PE(201)	插座目视防呆颜色块：白色 数字2；插座主体仅2号孔不装防呆销
156 02 32 0412 101	HDC-MS-10A-4I12U-H-PE(101)	插座目视防呆颜色块：黑色 数字1；插座主体仅1号孔不装防呆销
156 02 32 0412 001	HDC-MS-10A-4I12U-H-PE(001)	插座目视防呆颜色块： 不装 ；插座主体不装任何防呆销

P0.1

零件描述

序号	零件描述	数量	材料	备注
7	M3六角螺母	12	不锈钢	
6	DTU-32芯插座垫片	1	硅胶	
5	插座目视防呆颜色块	1/0	热塑性聚酯	用法见一览表
4	DTU-32芯接地焊针	1	铜合金	表面镀金
3	DTU-32芯直焊针	32	铜合金	表面镀金
2	DTU防呆编码插销	7/0	热塑性聚酯	用法见一览表
1	DTU-32芯(焊接)插座主体	1	热塑性聚酯	UL94 V-0

版本	更改文件号	签名	审核	年月日
P0.1	增加型号	WMY		21/09/03
P0	设计出图	WMY		21/04/06

设计	WMY	20/12/10	标准化	
审核	龚洁雨		工艺	
批准			共 张 第 张	

审核 2021.09.04

材料:见列表

重量 (g)	单位	比例
	mm	1：1
图幅	A4	视角

品名
HDC-MS-10A-4I12U-H-PE
DTU-32芯插座(焊接)商务图

货号 料号
见一览表

图号
156-S15-JS05

JOINTLEAN

声明：本图纸知识产权归上海置恒电气有限公司所有，未经允许私自传播、盗用须承担法律责任。

图框版本：V7.1